SIGE

SOLUZIONI PER MOBILI - FURNITURE STORAGE SOLUTIONS



KITCHEN

2024

Larghezza Mobile
Cabinet Width

X **Larghezza**
Width

Y **Profondità**
Depth

Z **Altezza**
Height

D **Diametro**
Diameter

LT **Capacità**
Capacity

Portata Delle Guide
Slides Capacity

Guide
Slides

Finiture Lamiera
Metal Sheet Finish

Finiture Fondo
Melamine Finish

Finitura Sponda
Insert Finish

Sponda
Side

Guide — Slides

S **Sige**

B **Blum**

BT **Blum Tandembox**

BL **Blum Legrabox**

G **Grass**

F **Fulterer**

T **Thomas Regout**

K **Schock**

A **Salice**







SINTONIA/COLLABORAZIONE/RISULTATI
HARMONY/COLLABORATION/RESULTS

La nostra passione dura da oltre 50 anni, e non accenna a spegnersi. SIGE dal 1969 è un vortice di idee e di progetti che ha travolto e trascinato con sé tante generazioni. Un inizio misurato, poche risorse e tanti sogni; poi la crescita controllata, un passo dopo l'altro cercando di superare i nostri limiti. La ricerca della qualità, il rispetto per l'ambiente, la tutela dei propri collaboratori. Ogni giorno un passo, fatto sempre con un'impronta più marcata. Fino ad oggi, il 2023, dove la Sige Spa è cresciuta specializzandosi nella realizzazione di cestelli, meccanismi estraibili, complementi e componenti per la cucina, la zona laundry e il guardaroba.

Our passion goes back more than 50 years, and it shows no sign of fading. SIGE since 1969 has been a whirlwind of ideas and projects that has caught and driven many generations along with it. A modest beginning, few resources and many dreams; then a gradual growth, one step after the other, trying to exceed our limits. The pursuit of quality, respect for the environment, protection of employees. Every day a step, always with a stronger footprint. Up to today, in 2023, where Sige Spa grew and specialised in the manufacture of baskets, pull-out mechanisms, accessories and components for the kitchen, laundry area and wardrobe.



30_

BASI
BASE UNITS

110_

ARMADIATURE
TALL UNITS

176_

ANGOLI
CORNER UNITS



228_
PENSILI
SUSPENDED UNITS

238_
PATTUMIERE E SOTTOLAVELLI
WASTE BINS AND UNDER SINK

LINEE PRODOTTO
PRODUCT LINES

PRO LINE

Lamiera verniciata
Painted metal sheet



MATERIA

Lamiera verniciata - fondo nobilitato
Metal sheet - melamine bottom



INFINITY PLUS

Piattina metallica - Fondo nobilitato

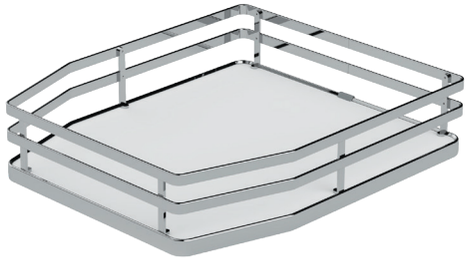

GREEN LINE

Tubolare metallico

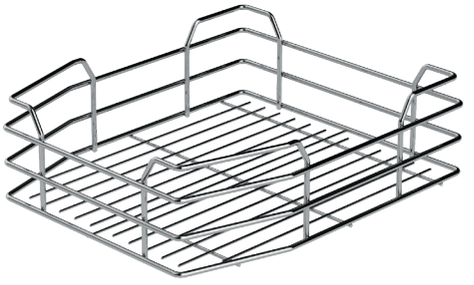

MATERIA EVO

Lamiera verniciata - fondo nobilitato - spondina
Metal sheet - melamine bottom - insert



INFINITY LINE

Filo metallico - fondo nobilitato

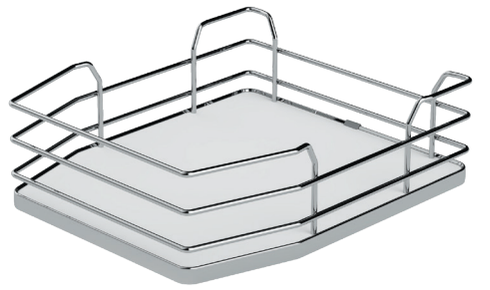

QUADRIFOGLIO

Pattumiere e sottolavelli
Waste bins and under sink



PROLINE

Lamiera verniciata / Painted metal sheet

BASI/BASE UNITS

002PRO



002PRO H685



004PRO



004PRO H685



007PRO



007PRO H685



041PRO



094C



098V

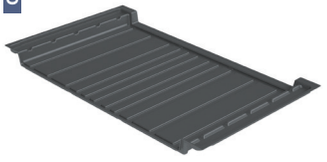

116PRO



119PRO



295BPRO



ANGOLI/CORNER UNITS

999PRO



340PRO



340PRO H685



350PRO



PENSILI/SUSPENDED UNITS

363PRO



371PRO



810PRO 1P



810PRO 2P



SOTTOLAVELLI/UNDER SINK

720A

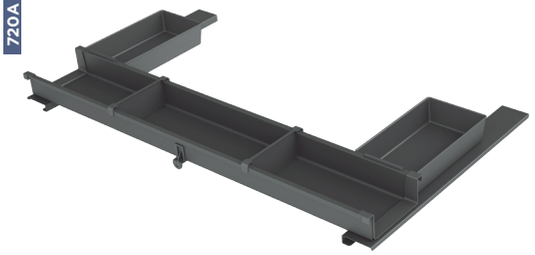

720B

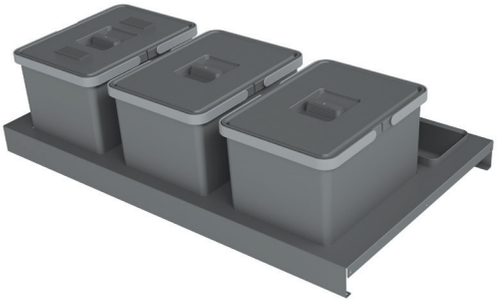

PROLINE

Lamiera verniciata / Painted metal sheet

ARMADIATURE/TALL UNITS

230APRO



230BPRO



249PRO



255PRO



258PRO



260PRO



295PRO





MATERIA

Lamiera verniciata - fondo in nobilitato / Metal sheet - melamine bottom

BASI/BASE UNITS

002M



002M H685



004M



004M H685



007M



007M H685



094M



119M



ANGOLI/CORNER UNITS

340M



340M H685



350M



363M



ARMADIATURE/TALL UNITS

371M



230AM



230BM



255M



258M



260M



265M



295M



MATERIA EVO

Lamiera verniciata - fondo in nobilitato - spondina / Metal sheet - melamine bottom - insert

BASI/BASE UNITS

002ME



002ME H685



004ME



004ME H685



007ME



007ME H685



094ME



119ME



ANGOLI/CORNER UNITS

340ME



340ME H685



350ME



363ME



ARMADIATURE/TALL UNITS

371ME



230AME



230BME



255ME



258ME



260ME



265ME



295ME



INFINITY LINE

Filo metallico - Fondo nobilitato / Metal sheet - melamine bottom

BASI/BASE UNITS

002i



002i H685



002Pi



003i



004i



004i H685

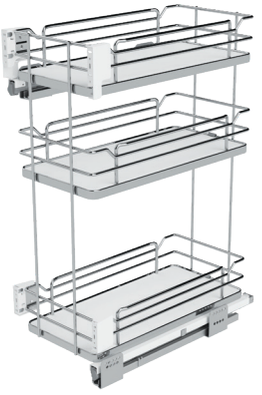

007i

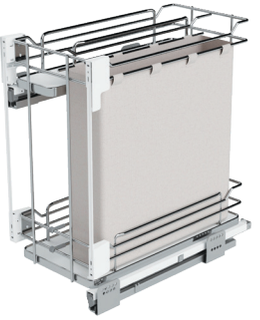

007i H685

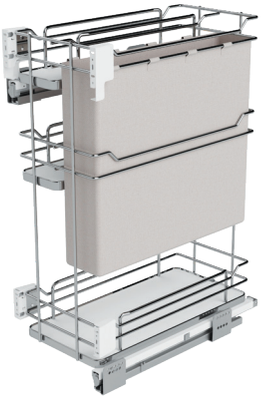

116i



119i

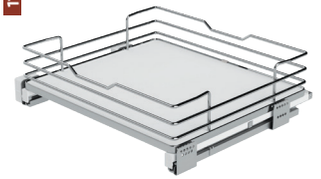

ANGOLI/CORNER UNITS

070i



340i

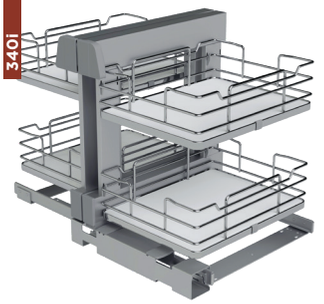

340i H685

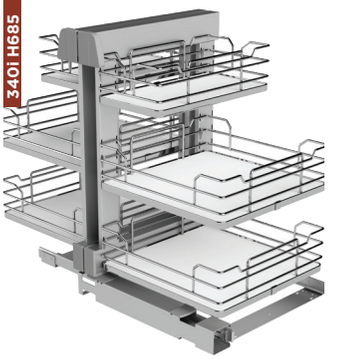

350i



361i



363i



371i

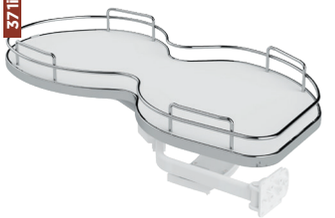

373i

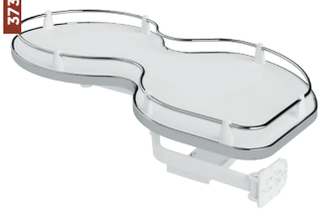

INFINITY LINE

Filo metallico - Fondo nobilitato / Metal sheet - melamine bottom

ARMADIATURE/TALL UNITS

230Ai

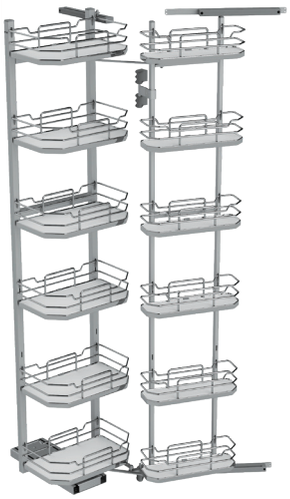

230Bi



255i



258i



260i



265i



295i





INFINITY PLUS

Piattina metallica - Fondo nobilitato / Metal sheet - melamine bottom

BASI/BASE UNITS

002+

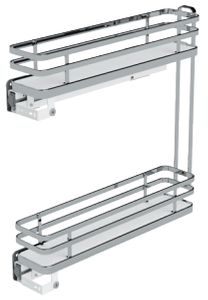

002+ H685



002P+



003+



004+



004+ H685

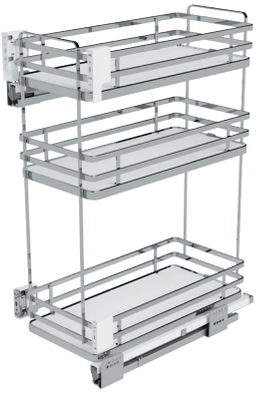

006+

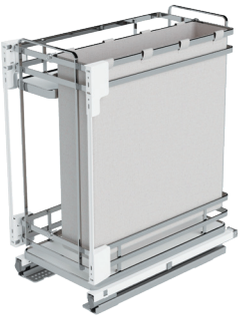

007+

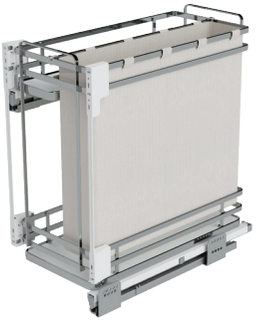

007+ H685

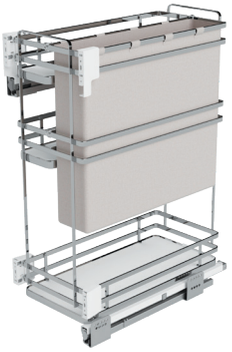

119+

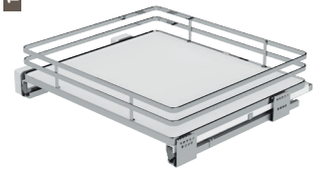

700+

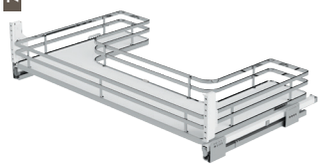

ANGOLI/CORNER UNITS

340+

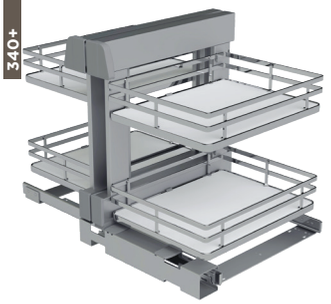

340+ H685

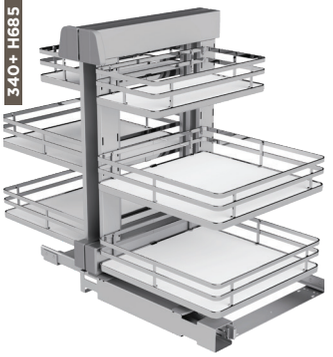

350+



361+



363+ 45°

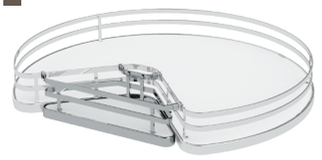

363+ 90°

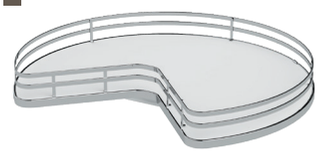

371+

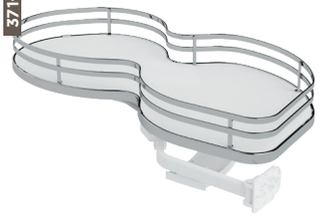

INFINITY PLUS

Piattina metallica - Fondo nobilitato / Metal sheet - melamine bottom

ARMADIATURE/TALL UNITS

230A+



230B+



255+



258+



258+



260+



295+





GREEN LINE

Tubolare metallico / Metal sheet - melamine bottom

BASI/BASE UNITS

002G



002G H685



002PG



002S



003G



004G



004G H685



004S



006G

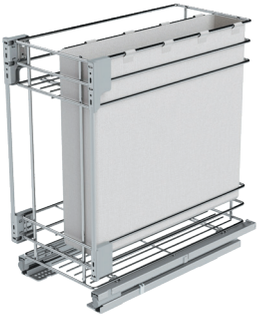

007G

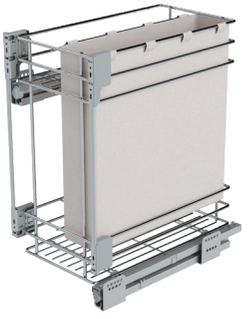

007G H685



060G



ANGOLI/CORNER UNITS

064G



070

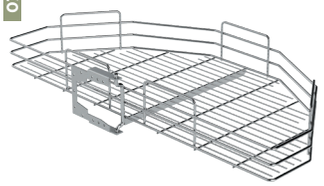

094G



116G



119G



700G



340

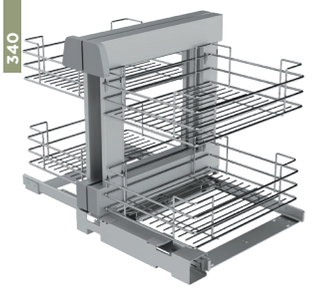

340 H685

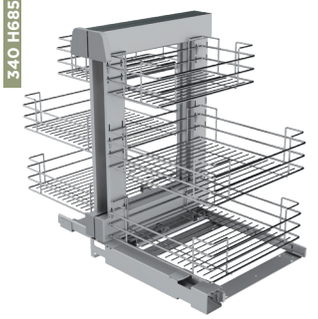

350



361 45°



361 90°



GREEN LINE

Tubolare metallico / Metal sheet - melamine bottom

ARMADIATURE/TALL UNITS

230A

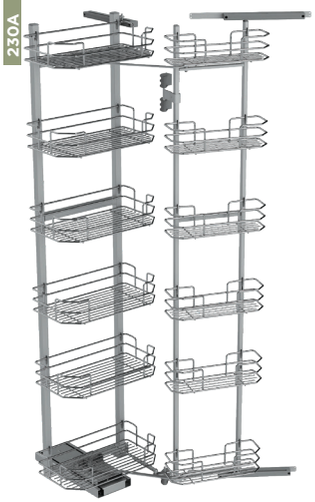

230B

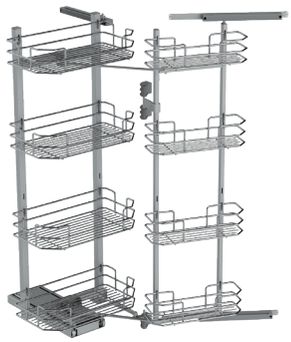

249



255



258



260



265



295

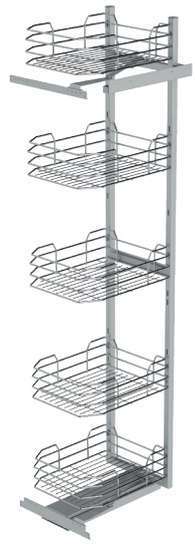



QUADRIFOGLIO

Pattumiere e sottolavelli / Waste bins and under sink

55X BL

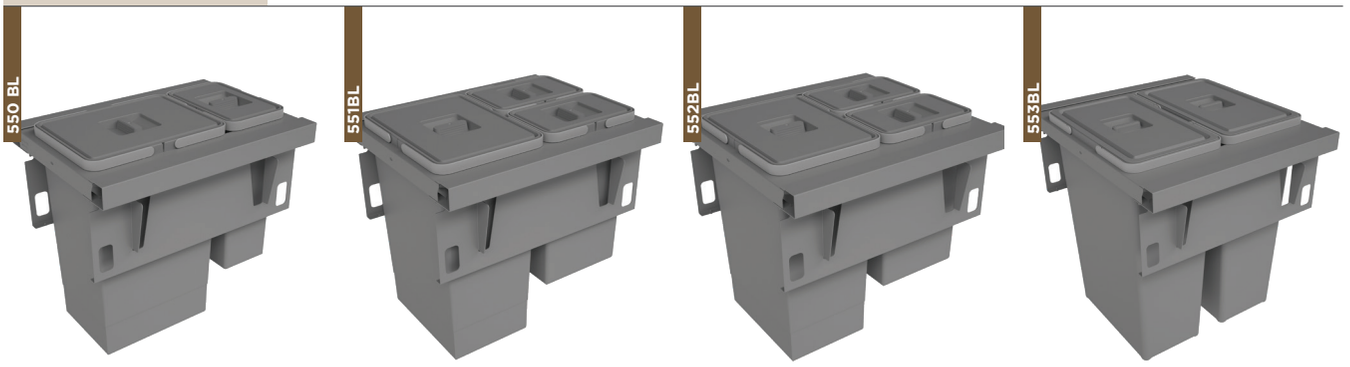

55X U

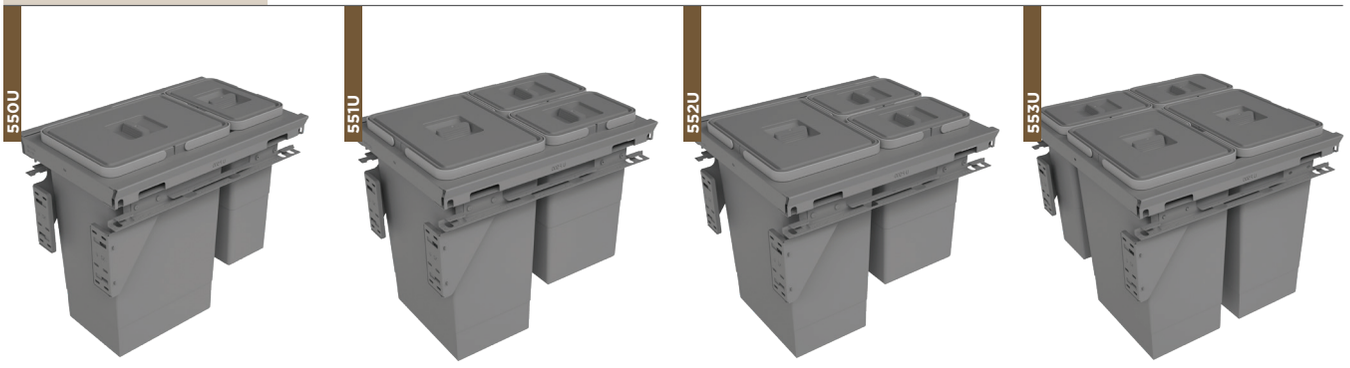

56X

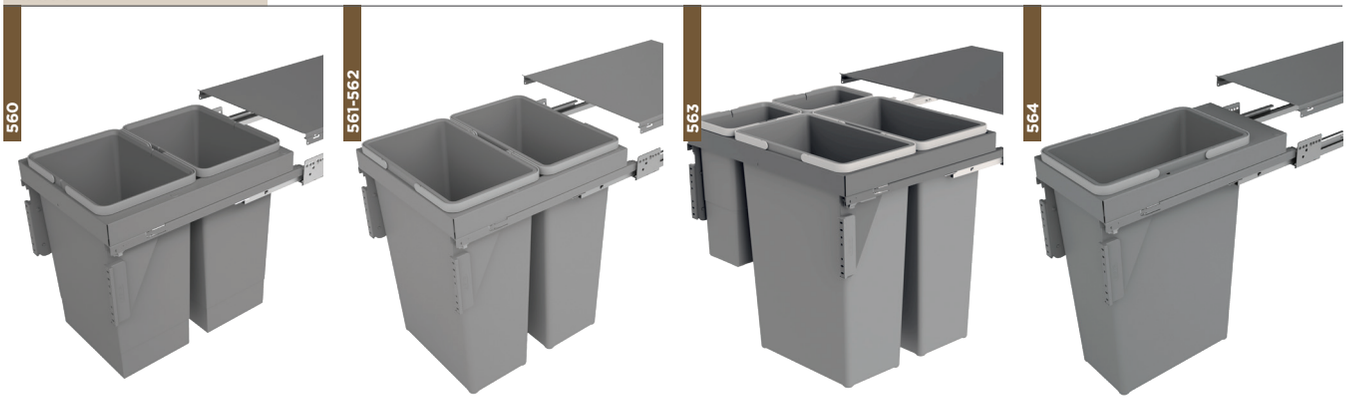

57X

570



571-572



573



574



58X

580



581



582

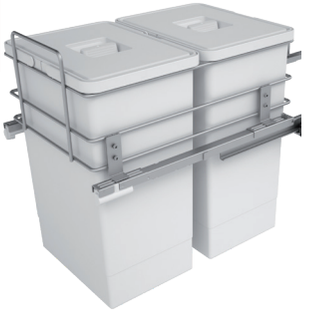

583

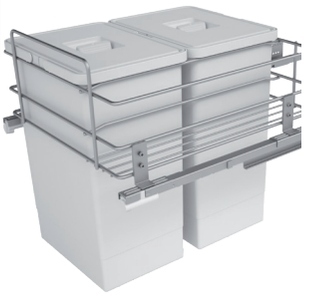

SOTTOLAVELLI/UNDER SINK

584



589



700A

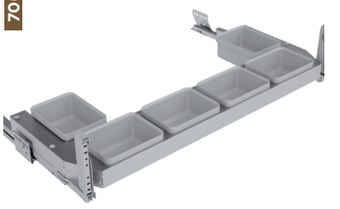

700B

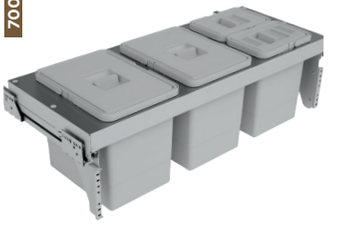



CUCINA / KITCHEN

BASI
BASE UNITS

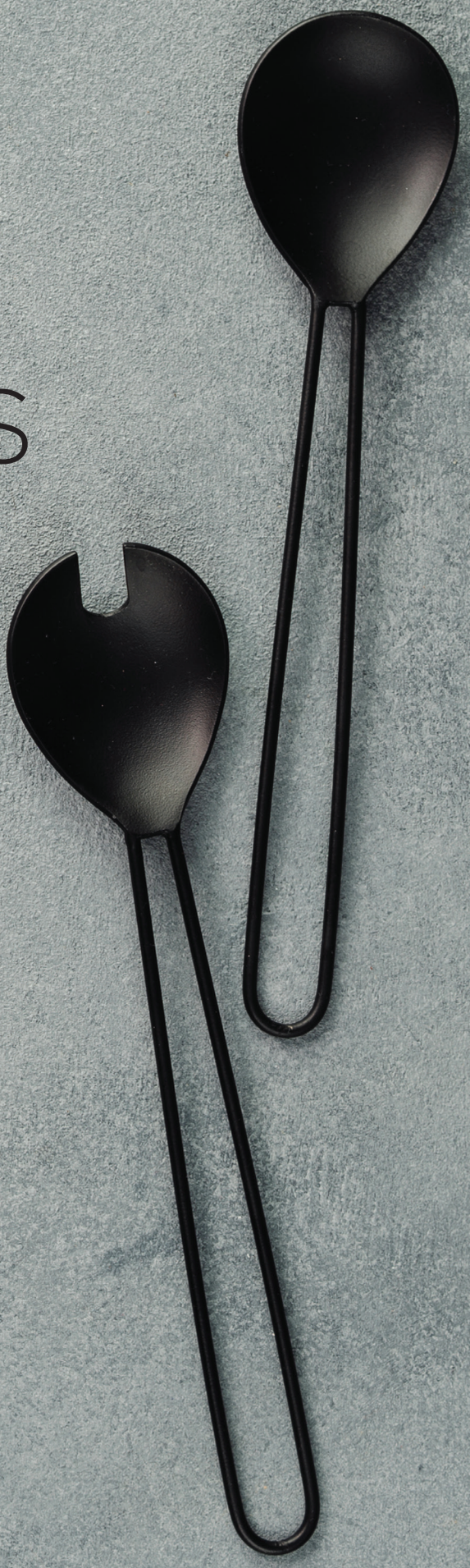

002ME



Cestello in lamiera verniciata con fondo in nobilitato e spondina, guide sinistre ad estrazione totale ammortizzate.

Pull-out basket in painted metal sheet with melamine bottom and insert, full-extension left slides and soft closing.



FINITURE LAMIERA
Metal Sheet Finish

- Bianco / White
- Grigio / Grey
- Orione / Orion
- Nero / Black

FINITURE FONDO
Melamine Finish

- Cemento chiaro / Light concrete
- Cemento scuro / Dark concrete
- Rovere Halifax naturale / Natural Halifax oak
- Rovere Nordico / Nordic oak
- Grigio / Grey
- Bianco / White

FINITURE SPONDA
Insert Finish

- Vetro / Glass

002PRO



Cestello in lamiera verniciata, guide sinistre ad estrazione totale ammortizzate.

Pull-out basket in painted metal sheet, full-extension left slides with soft closing.

Optional

065M

Kit n°4 divisori per L150.
Kit n°4 dividers for W150.



066M

Kit n°4 divisori per L200.
Kit n°4 dividers for W200.



056PRO

Tappetino antiscivolo.
Anti-slip mat.



002M



Cestello in lamiera verniciata con fondo in nobilitato, guide sinistre ad estrazione totale ammortizzate.

Pull-out basket in painted metal sheet with melamine bottom, full-extension left slides and soft closing.

Optional

065M

Kit n°4 divisori per L150.
Kit n°4 dividers for W150.



066M

Kit n°4 divisori per L200.
Kit n°4 dividers for W200.



002ME



Cestello in lamiera verniciata con fondo in nobilitato e spondina, guide sinistre ad estrazione totale ammortizzate.

Pull-out basket in painted metal sheet with melamine bottom and insert, full-extension left slides and soft closing.

Optional

002i

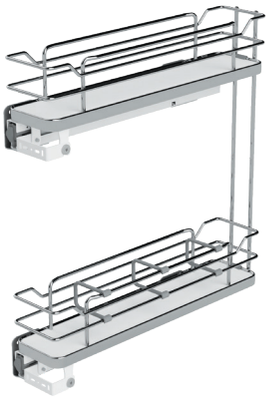

Cestello con fondo
in nobilitato, guide sinistre
ad estrazione totale
con soft closing
e divisori bottiglie.

Pull-out basket in round
wire with melamine
bottom, full-extension
left slides, soft closing
and dividers.

Optional

002Pi



Cestello con fondo
in nobilitato, porta
strofinacci, con guide
sinistre ad estrazione
totale con soft closing.

Pull-out basket in round
wire with towel rail and
melamine bottom,
full-extension left slides
and soft closing.

Optional

065D

Divisorio.
Divider

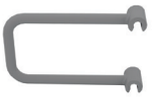

002+

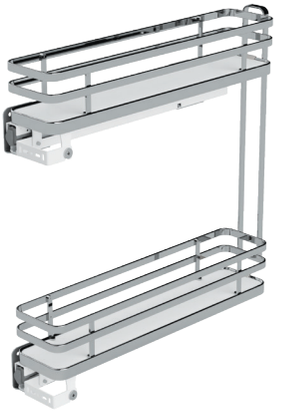

Cestello con fondo
in nobilitato, guide sinistre
ad estrazione totale
con soft closing.

Pull-out basket in flat wire
with melamine bottom,
full-extension left slides
and soft closing.

Optional

065+

Kit portabottiglie per
cestello da 150 mm.
Bottle rack kit
for 150 basket.



002P+

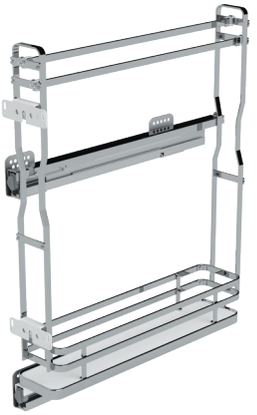

Cestello con fondo in nobilitato, portastrofinacci, guide sinistre ad estrazione totale con soft closing.

Pull-out basket in flat wire with melamine bottom and towel rail, full-extension left slides and soft closing.

Optional

065+

Kit portabottiglie per cestello da 150 mm.
Bottle rack kit for 150 basket.



002G



Cestello con guide a sinistra ad estrazione totale e soft closing.

Pull-out wire basket with full-extension left slides and soft closing.

Optional

065D

Divisorio.
Divider

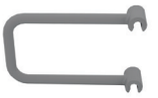

002PG



Cestello con guide a sinistra ad estrazione totale e soft closing.

Pull-out wire basket with towel rail, full-extension left slides and soft closing.

Optional

065D
Divisorio.
Divider

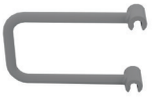

002S



Cestello con guide a sinistra ad estrazione parziale e soft closing.

Pull-out wire basket with partial-extension left slides and soft closing.

Optional

065D
Divisorio.
Divider

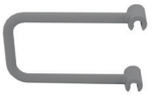

VARIANTI — Variants

002PRO

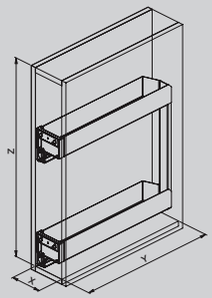

150	110	495	540	10	S	**Bianco** White **Orione** Orion **Nero** Black
200	160	495	540	10		
150	110	505	540	15	G	
200	160	505	540	15		

002M

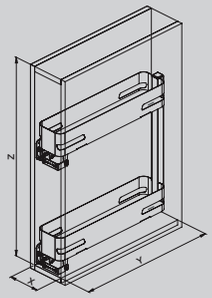

150	110	495	540	10	S	**Bianco** White **Orione** Orion **Nero** Black **Grigio** Grey	**Cemento chiaro, Cemento scuro, Rovere Halifax naturale, Rovere Nordico, Grigio, Bianco** Light concrete Dark concrete, Natural Halifax oak, Nordic oak, Grey, White
200	160	495	540	10			
150	110	505	540	15	G		
200	160	505	540	15			

002ME

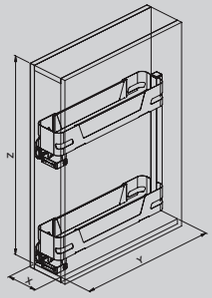

150	110	495	540	10	S	**Bianco** White **Orione** Orion **Nero** Black **Grigio** Grey	**Cemento chiaro, Cemento scuro, Rovere Halifax naturale, Rovere Nordico, Grigio, Bianco** Light concrete Dark concrete, Natural Halifax oak, Nordic oak, Grey, White	**Vetro** Glass
200	160	495	540	10				
150	110	505	540	15	G			
200	160	505	540	15				

002i

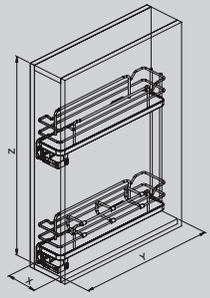

150	110	445 495	540	10	**S**	**Orione** Orion **Cromo** Chrome
200	160	445 495	540	10		
150	110	455 505	540	15	**G**	
200	160	455 505	540	15		

002Pi

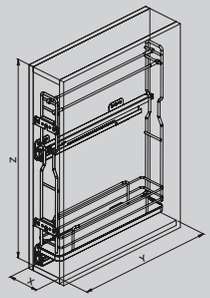

150	110	495	640	10	**S**	**Orione** Orion **Cromo** Chrome

002+

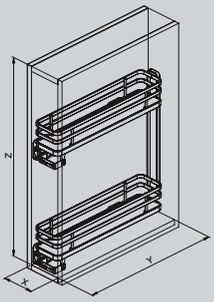

150	110	295 445 495	540	10	**S**	**Orione** Orion **Cromo** Chrome
200	160	445 495	540	10		
150	110	280 455 505	540	15	**G**	
200	160	455 505	540	15		

VARIANTI — Variants

002P+

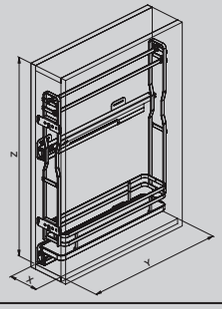

	><	<>		KG		
150	110	495	640	10	S	**Orione** Orion **Cromo** Chrome

002G

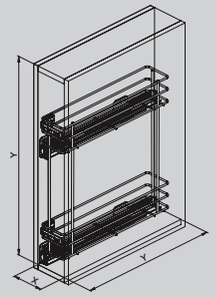

	><	<>		KG		
150	110	295 445 495	540	10	S	**Orione** Orion **Cromo** Chrome **Grigio** Grey
200	160	495	540	10		

002PG

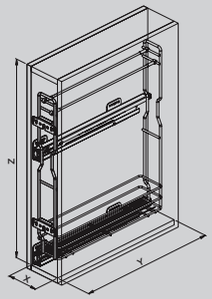

150	110	495	640	10	**S**	**Orione** Orion **Cromo** Chrome **Grigio** Grey

002S

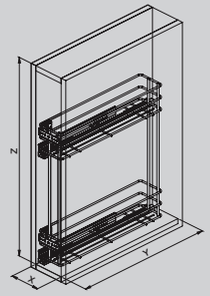

150	110	480	520	10	**A**	**Orione** Orion **Cromo** Chrome **Grigio** Grey

002ME H685



Cestello a tre ripiani in lamiera verniciata con fondo in nobilitato e spondina, guide sinistre ad estrazione totale ammortizzate.

Pull-out basket with three shelves in painted metal sheet with melamine bottom and insert, left full-extension slides and soft closing.



FINITURE LAMIERA
Metal Sheet Finish

- Bianco / White
- Grigio / Grey
- Orione / Orion
- Nero / Black

FINITURE FONDO
Melamine Finish

- Cemento chiaro / Light concrete
- Cemento scuro / Dark concrete
- Rovere Halifax naturale / Natural Halifax oak
- Rovere Nordico / Nordic oak
- Grigio / Grey
- Bianco / White

FINITURE SPONDA
Insert Finish

- Vetro / Glass

002PRO H685



Cestello a tre piani
in lamiera verniciata,
guide sinistre ad estrazione
totale ammortizzate.

Pull-out basket with three
shelves in painted metal
sheet, left full-extension
slides and soft closing.

Optional

065M

Kit n°4 divisori per L150.
Kit n°4 dividers for W150.



066M

Kit n°4 divisori per L200.
Kit n°4 dividers for W200.



056PRO

Tappetino antiscivolo.
Anti-slip mat.



002M H685



Cestello a tre ripaini
in lamiera verniciata
con fondo in nobilitato,
guide sinistre ad estrazione
totale ammortizzate.

Pull-out basket with three
shelves in painted metal
sheet and melamine
bottom, left full-extension
slides and soft closing.

Optional

065M

Kit n°4 divisori per L150.
Kit n°4 dividers for W150.



066M

Kit n°4 divisori per L200.
Kit n°4 dividers for W200.



002ME H685



Cestello a tre ripiani
in lamiera verniciata
con fondo in nobilitato
e spondina, guide sinistre
ad estrazione totale
ammortizzate.

Pull-out basket with three
shelves in painted metal
sheet with melamine
bottom and insert,
left full-extension slides
and soft closing.

Optional

002i H685



Cestello a tre ripiani con fondo in nobilitato, guide sinistre ad estrazione totale con soft closing.

Pull-out basket with three shelves in round wire with melamine bottom, full-extension left slides, soft closing.

Optional

065D
Divisorio.
Divider.

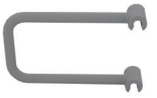

002+ H685



Cestello a tre ripiani con fondo in nobilitato, guide sinistre ad estrazione totale con soft closing.

Pull-out basket with three shelves in flat wire with melamine bottom, full-extension left slides and soft closing.

Optional

065+
Kit portabottiglie per cestello da 150 mm.
Bottle rack kit for 150 basket.



002G H685



Cestello a tre ripiani con guide a sinistra ad estrazione totale e soft closing.

Pull-out wire basket with three shelves, full-extension left slides and soft closing.

Optional

065D
Divisorio.
Divider.

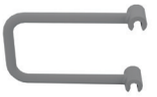

VARIANTI — Variants

002PRO H685

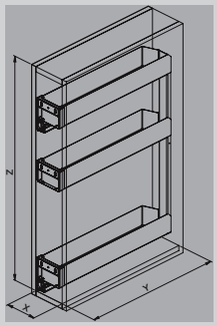

150	110	495	700	10	S	**Bianco** White **Orione** Orion **Nero** Black
200	160	495	700	10	S	
150	110	505	700	10	G	
200	160	505	700	10	G	

002M H685

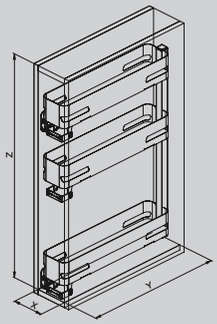

150	110	495	700	10	S	**Bianco** White **Orione** Orion **Nero** Black **Grigio** Grey	**Cemento chiaro, Cemento scuro, Rovere Halifax naturale, Rovere Nordico, Grigio, Bianco** Light concrete Dark concrete, Natural Halifax oak, Nordic oak, Grey, White
200	160	495	700	10	G		

002ME H685

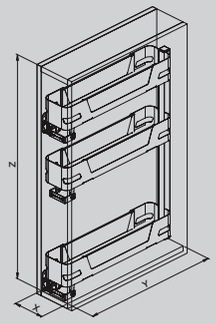

150	110	495	700	10	S	**Bianco** White **Orione** Orion **Nero** Black **Grigio** Grey	**Cemento chiaro, Cemento scuro, Rovere Halifax naturale, Rovere Nordico, Grigio, Bianco** Light concrete Dark concrete, Natural Halifax oak, Nordic oak, Grey, White	**Vetro** Glass
200	160	495	700	10	G			

002i H685

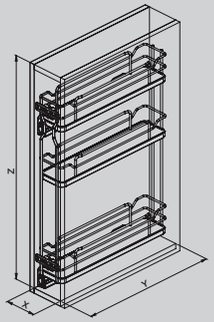

150	110	510	700	10	S	**Orione** Orion **Cromo** Chrome
200	160	510	700	10	G	

002+ H685

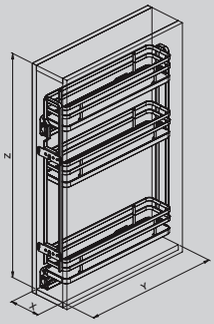

150	110	510	700	10	S	**Orione** Orion **Cromo** Chrome
200	160	510	700	10	G	

002G H685

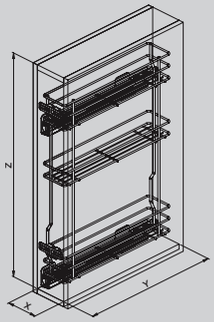

150	110	495	700	10	S	**Orione** Orion **Cromo** Chrome **Grigio** Grey
200	160	495	700	10		

003+



Cestello con portabottiglie,
guide ad estrazione totale fissaggio
sul fondo con soft closing.

Pull-out basket in flat wire with bottle
rack, full-extension slides fixed
to the bottom and soft closing.

FINITURE
Finish

Cromo
Chrome

Orione
Orion



003i



Cestello con fondo
in nobilitato e guide
ad estrazione totale
fissaggio sul fondo
con soft closing.

Pull-out basket in round
wire with melamine
bottom, full-extension
slides fixed to the bottom
and soft closing.

Optional

066+

Kit portabottiglie
per cestello
da 300-450-600 mm.

Bottle rack kit
for 300-450-600 basket.



003+



Cestello con fondo
in nobilitato e guide
ad estrazione totale
fissaggio sul fondo
con soft closing.

Pull-out basket in flat wire
with melamine bottom,
full-extension slides fixed
to the bottom and soft
closing.

Optional

066+

Kit portabottiglie
per cestello
da 300-450-600 mm.

Bottle rack kit
for 300-450-600 basket.



003G



Cestello con portabottiglie,
guide ad estrazione totale
fissaggio sul fondo
con soft closing.

Pull-out wire basket with
bottle rack, full-extension
slides fixed to the bottom
and soft closing.

Optional

VARIANTI — Variants

003i

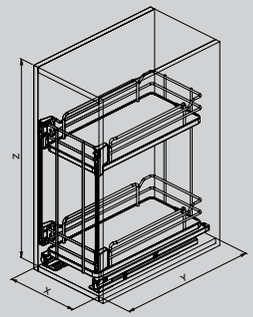

300	260	445 495	540	30	S	**Orione** Orion **Cromo** Chrome
400	360	445 495	540	30		
450	410	445 495	540	30		
600	560	445 495	540	30		

003+

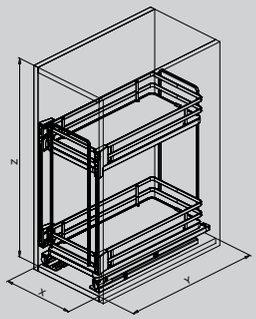

300	260	445 495	540	30	S	**Orione** Orion **Cromo** Chrome
400	360	445 495	540	30		
450	410	445 495	540	30		
600	560	445 495	540	30		

003G

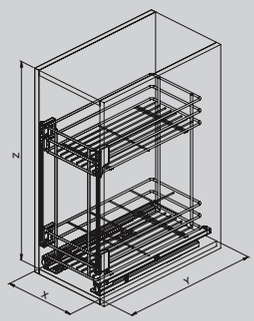

300	260	445 495	540	30	S	**Orione** Orion **Cromo** Chrome **Grigio** Grey
400	360	445 495	540	30		
450	410	445 495	540	30		
600	560	445 495	540	30		

004ME



Cestello in lamiera verniciata con fondo in nobilitato e spondina, guide laterali ad estrazione totale ammortizzate.

Pull-out basket in painted metal sheet with melamine bottom and insert, full-extension side slides and soft closing.



FINITURE LAMIERA
Metal Sheet Finish

- Bianco / White
- Grigio / Grey
- Orione / Orion
- Nero / Black

FINITURE FONDO
Melamine Finish

- Cemento chiaro / Light concrete
- Cemento scuro / Dark concrete
- Rovere Halifax naturale / Natural Halifax oak
- Rovere Nordico / Nordic oak
- Grigio / Grey
- Bianco / White

FINITURE SPONDA
Insert Finish

- Vetro / Glass

004PRO



Cestello in lamiera verniciata, guide laterali ad estrazione totale ammortizzate.

Pull-out basket in painted metal sheet, full-extension side slides and soft closing.

Optional

056PRO

Tappetino antiscivolo.
Anti-slip mat.



066M

Kit n°4 divisori.
Kit n°4 dividers.



041PRO

Cestello aggiuntivo 3° ripiano.
Additional 3rd shelf basket.



004M



Cestello in lamiera verniciata con fondo in nobilitato, guide laterali ad estrazione totale ammortizzate.

Pull-out basket in painted metal sheet with melamine bottom, full-extension slides and soft closing.

Optional

066M

Kit n°4 divisori.
Kit n°4 dividers.



004ME



Cestello in lamiera verniciata con fondo in nobilitato e spondina, guide laterali ad estrazione totale ammortizzate.

Pull-out basket in painted metal sheet with melamine bottom and insert, full-extension slides and soft closing.

Optional

004i



Cestello con fondo in nobilitato e guide ad estrazione totale con soft closing.

Pull-out basket in round wire with melamine bottom, full-extension slides and soft closing.

Optional

065i

Kit portabottiglie per cestello da 300 mm.
Bottle rack kit for 300 basket.



066i

Kit portabottiglie per cestello da 450-600 mm.
Bottle rack kit for 450-600 basket.



004+

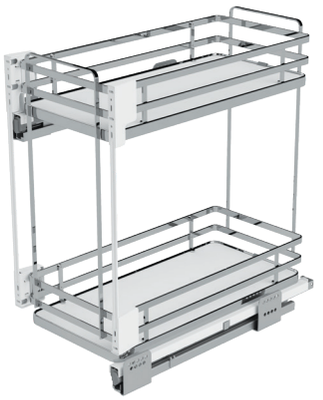

Cestello con fondo in nobilitato e guide ad estrazione totale con soft closing.

Pull-out basket in flat wire with melamine bottom, full-extension slides and soft closing.

Optional

066+

Kit portabottiglie per cestello da 300-450-600 mm.
Bottle rack kit for 300-450-600 basket.



004G

Cestello con portabottiglie, guide ad estrazione totale e soft closing. Pull-out wire basket with bottle rack, full-extension slides and soft closing.



004S

Cestello con portabottiglie, guide ad estrazione parziale con soft closing. Pull-out wire basket with bottle rack, partial-extension slides and soft osing.



VARIANTI — Variants

004PRO

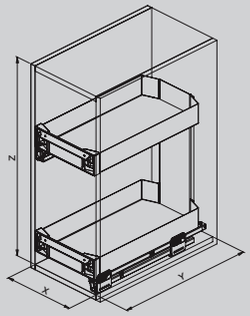

300	262-268	495	515	30		
400	362-368	495	515	30	**S**	
450	412-418	495	515	30		**Orione** Orion **Bianco** White **Nero** Black
300	262-268	505	515	40		
400	362-368	505	515	40	**G**	
450	412-418	505	515	40		

004M

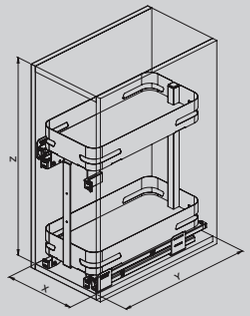

300	260-268	495	515	30			
450	410-418	495	515	30	**S**		
600	560-568	495	515	30		**Bianco** White **Orione** Orion	**Cemento chiaro, Cemento scuro, Rovere Halifax naturale, Rovere Nordico, Grigio, Bianco** Light concrete Dark concrete, Natural Halifax oak, Nordic oak, Grey, White
300	260-268	505	515	40		**Nero** Black	
450	410-418	505	515	40	**G**	**Grigio** Grey	
600	560-568	505	515	40			

004ME

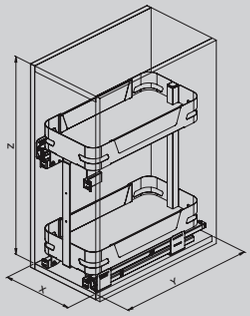

300	260-268	495	515	30	S	**Bianco** White **Orione** Orion **Nero** Black **Grigio** Grey	**Cemento chiaro, Cemento scuro, Rovere Halifax naturale, Rovere Nordico, Grigio, Bianco** Light concrete Dark concrete, Natural Halifax oak, Nordic oak, Grey, White	**Vetro** Glass
450	410-418	495	515	30				
600	560-568	495	515	30				
300	260-268	505	515	40	G			
450	410-418	505	515	40				
600	560-568	505	515	40				

004i

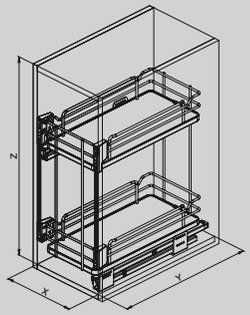

300	260-268	445 495	540	30	S	**Orione** Orion **Cromo** Chrome
450	410-418	445 495	540	30		
600	560-568	445 495	540	30		
300	260-268	455 505	540	40	G	
450	410-418	455 505	540	40		
600	560-568	455 505	540	40		

004+

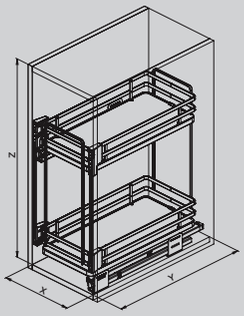

300	260-268	445 495	540	30	**S**	**Orione** Orion **Cromo** Chrome
450	410-418	445 495	540	30		
600	560-568	445 495	540	30		
300	260-268	455 505	540	40	**G**	
450	410-418	455 505	540	40		
600	560-568	455 505	540	40		

004G

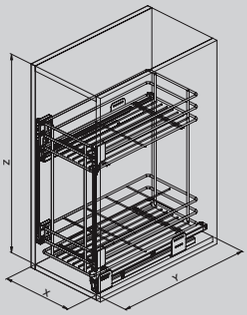

300	260-268	445 495	540	30	**S**	**Orione** Orion **Cromo** Chrome **Grigio** Grey
400	360-368	445 495	540	30		
450	410-418	445 495	540	30		
600	560-568	445 495	540	30		

004S

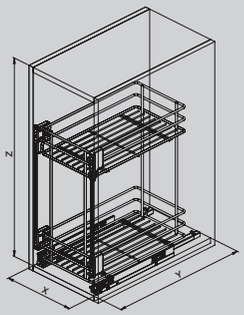

300	260-268	480	520	30	**A**	**Orione** Orion **Cromo** Chrome **Grigio** Grey
400	360-368	480	520	30		
450	410-418	480	520	30		

004i

bianco_white



004ME H685



Cestello a tre ripiani in lamiera verniciata con fondo in nobilitato e spondina, guide laterali ad estrazione totale ammortizzate.

Pull-out basket with three shelves in painted metal sheet with melamine bottom and insert, full-extension side slides and soft closing.



FINITURE LAMIERA
Metal Sheet Finish

- Bianco / White
- Grigio / Grey
- Orione / Orion
- Nero / Black

FINITURE FONDO
Melamine Finish

- Cemento chiaro / Light concrete
- Cemento scuro / Dark concrete
- Rovere Halifax naturale / Natural Halifax oak
- Rovere Nordico / Nordic oak
- Grigio / Grey
- Bianco / White

FINITURE SPONDA
Insert Finish

- Vetro / Glass

004PRO H685



Cestello a tre piani in lamiera verniciata, guide laterali ad estrazione totale ammortizzate.

Pull-out basket with three shelves in painted metal sheet, full-extension side slides and soft closing.

Optional

066M

Kit n°4 divisori.
Kit n°4 dividers.



056PRO

Tappetino antiscivolo.
Anti-slip mat.



004M H685



Cestello a tre piani in lamiera verniciata con fondo in nobilitato, guide laterali ad estrazione totale ammortizzate.

Pull-out basket with three shelves in painted metal sheet with melamine bottom, full-extension side slides and soft closing.

Optional

066M

Kit n°4 divisori.
Kit n°4 dividers.



004ME H685



Cestello a tre piani in lamiera verniciata con fondo in nobilitato e spondina, guide laterali ad estrazione totale ammortizzate.

Pull-out basket with three shelves in painted metal sheet with melamine bottom and insert, full-extension side slides and soft closing.

Optional

004i H685



Cestello a tre piani con fondo in nobilitato e guide ad estrazione totale con soft closing.

Pull-out basket with three shelves in round wire with melamine bottom, full-extension slides and soft closing.

Optional

065i

Kit portabottiglie per cestello da 300 mm.
Bottle rack kit for 300 basket.



004+ H685

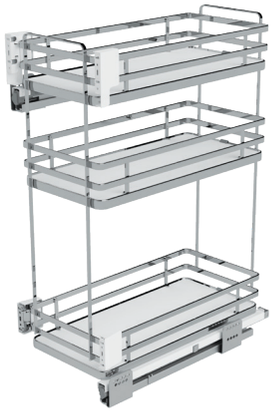

Cestello a tre piani con fondo in nobilitato e guide ad estrazione totale con soft closing.

Pull-out basket with three shelves in flat wire with melamine bottom, full-extension slides and soft closing.

Optional

066+

Kit portabottiglie per cestello da 300 mm.
Bottle rack kit for 300 basket.



004G H685



Cestello a tre piani con portabottiglie, guide ad estrazione totale e soft closing.

Pull-out wire basket with three shelves and bottle rack, full-extension slides and soft closing.

Optional

VARIANTI — Variants

004PRO H685

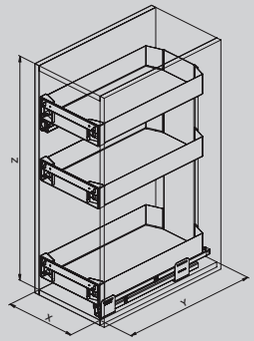

300	262-268	495	700	30	S	**Orione** Orion **Bianco** White **Nero** Black
300	262-268	505	700	40	G	

004M H685

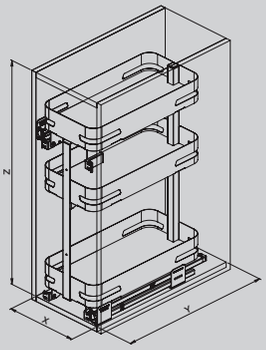

300	260-268	495	700	30	S	**Bianco** White **Orione** Orion **Nero** Black **Grigio** Grey	**Cemento chiaro, Cemento scuro, Rovere Halifax naturale, Rovere Nordico, Grigio, Bianco** Light concrete Dark concrete, Natural Halifax oak, Nordic oak, Grey, White
300	260-268	505	700	40	G		

004ME H685

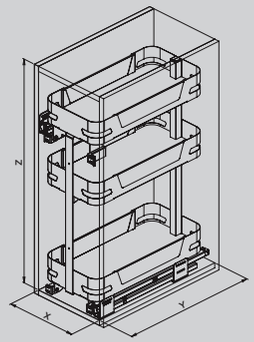

300	260-268	495	700	30	S	**Bianco** White **Orione** Orion **Nero** Black **Grigio** Grey	**Cemento chiaro, Cemento scuro, Rovere Halifax naturale, Rovere Nordico, Grigio, Bianco** Light concrete Dark concrete, Natural Halifax oak, Nordic oak, Grey, White	**Vetro** Glass
300	260-268	505	700	40	G			

004i H685

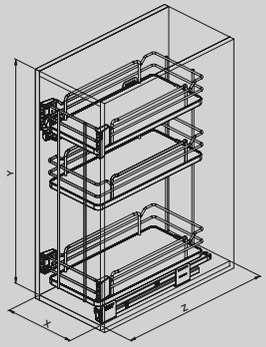

300	260-268	515	700	30	**S**	**Orione** Orion **Cromo** Chrome
300	260-268	515	700	40	**G**	

004+ H685

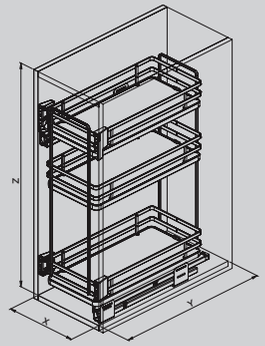

300	260-268	495	700	30	**S**	**Orione** Orion **Cromo** Chrome
300	260-268	505	700	40	**G**	

004G H685

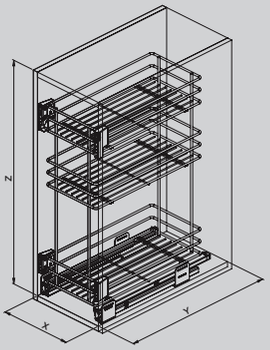

300	260-268	495	700	30	**S**	**Orione** Orion **Cromo** Chrome **Grigio** Grey

006+



Cesto portapane e bottiglie con guide ad estrazione totale con fissaggio sul fondo e con soft closing.

Bread and bottle basket in flat wire and melamine bottom. Full-extension slides fixed to the bottom and soft closing.

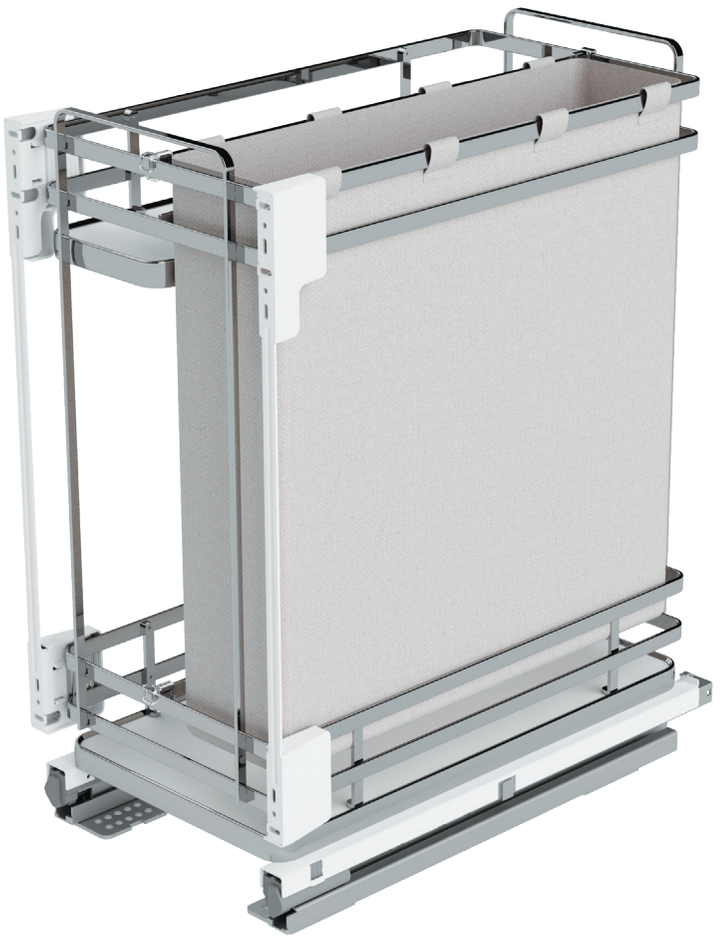

FINITURE
Finish

Cromo
Chrome

Orione
Orion

006i

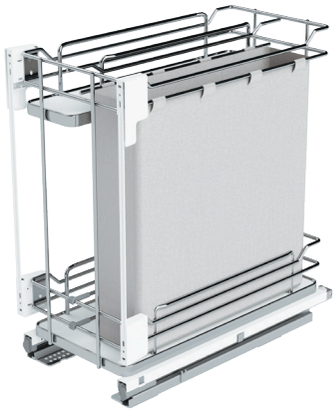

Cesto portapane
e bottiglie con guide
ad estrazione totale
con fissaggio sul fondo
e con soft closing.

Bread and bottle basket i
n round wire and melamine
bottom. Full-extension
slides fixed to the bottom
and soft closing.

Optional

066i

Kit portabottiglie
per cestello
da 300-400 mm.
Bottle rack kit
for 300-400 basket.



006+

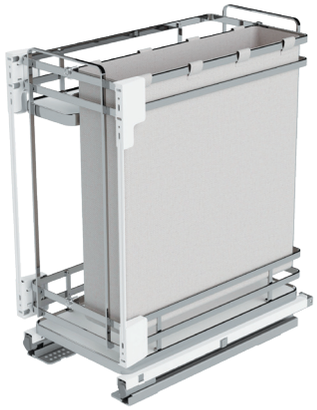

Cesto portapane
e bottiglie con guide
ad estrazione totale
con fissaggio sul fondo
e con soft closing.

Bread and bottle basket
in flat wire and melamine
bottom. Full-extension
slides fixed to the bottom
and soft closing.

Optional

066+

Kit portabottiglie
per cestello
da 300-400 mm.

Bottle rack kit
for 300-400
basket.



006G

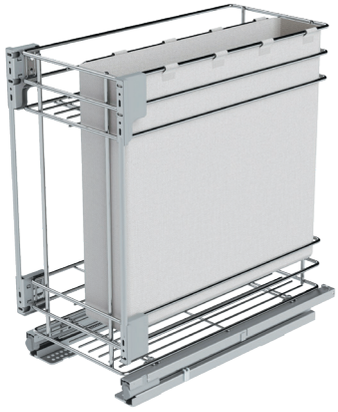

Cesto portapane
e bottiglie con guide
ad estrazione totale
con fissaggio sul fondo
e con soft closing.

Bread and bottle basket
in round wire.
Full-extension slides
fixed to the bottom
and soft closing.

Optional

VARIANTI — Variants

006i

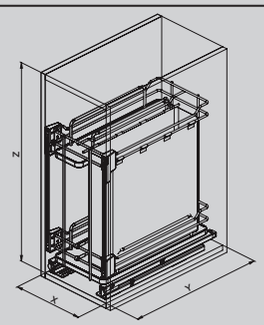

300	260	495	540	30	S	**Orione** Orion **Cromo** Chrome
400	360	495	540	30		

006+

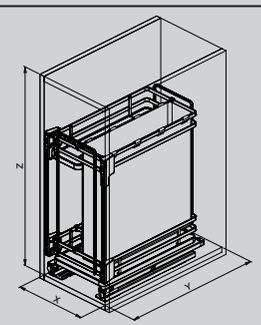

300	260	445 495	540	30	S	**Orione** Orion **Cromo** Chrome
400	360	445 495	540	30		

006G

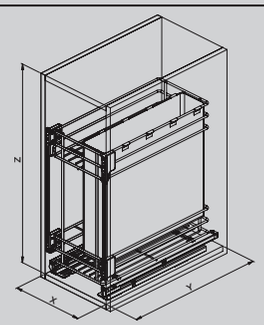

300	260	445 495	540	30	S	**Orione** Orion **Cromo** Chrome **Grigio** Grey
400	360	445 495	540	30		

007ME



Cestello porta pane in lamiera verniciata con fondo in nobilitato e spondina, guide laterali ad estrazione totale ammortizzate.

Bread basket in painted metal sheet with melamine bottom and insert, full-extension side slides and soft closing.



FINITURE LAMIERA
Metal Sheet Finish

- Bianco / White
- Grigio / Grey
- Orione / Orion
- Nero / Black

FINITURE FONDO
Melamine Finish

- Cemento chiaro / Light concrete
- Cemento scuro / Dark concrete
- Rovere Halifax naturale / Natural Halifax oak
- Rovere Nordico / Nordic oak
- Grigio / Grey
- Bianco / White

FINITURE SPONDA
Insert Finish

- Vetro / Glass

007PRO



Cestello porta pane in lamiera verniciata, guide laterali ad estrazione totale ammortizzate.

Bread basket in painted metal sheet, full-extension side slides and soft closing.

Optional

066M

Kit n°4 divisori.
Kit n°4 dividers.



056PRO

Tappetino antiscivolo.
Anti-slip mat.



041PRO

Cestello aggiuntivo 3° ripiano.
Additional 3rd shelf basket.



007M



Cestello porta pane in lamiera verniciata con fondo in nobilitato, guide laterali ad estrazione totale ammortizzate.

Bread basket in painted metal sheet with melamine bottom, full-extension side slides and soft closing.

Optional

066M

Kit n°4 divisori.
Kit n°4 dividers.



007ME



Cestello porta pane in lamiera verniciata con fondo in nobilitato e spondina, guide laterali ad estrazione totale ammortizzate.

Bread basket in painted metal sheet with melamine bottom and insert, full-extension side slides and soft closing.

Optional

007i

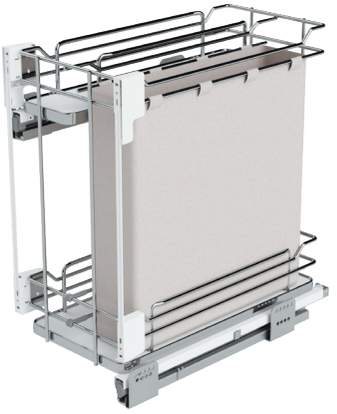

Cestello porta-pane con fondo in nobilitato e guide ad estrazione totale con soft closing.

Bread basket in round wire with melamine bottom and full-extension slides with soft closing.

Optional

066i

Kit portabottiglie per cestello da 300-400 mm.
Bottle rack kit for 300-400 basket.



007+

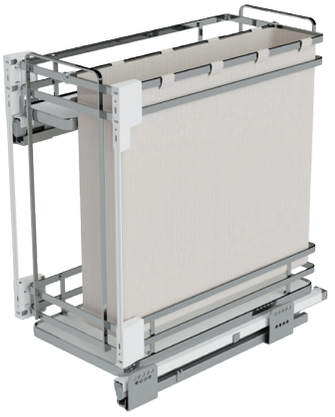

Cestello porta-pane con fondo in nobilitato e guide ad estrazione totale con soft closing.

Bread basket in flat wire with melamine bottom and full-extension slides with soft closing.

Optional

066+

Kit portabottiglie per cestello da 300-400 mm.
Bottle rack kit for 300-400 basket.



007G

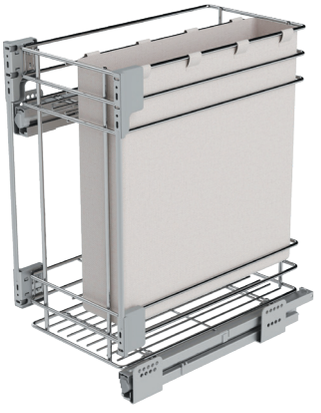

Cesto portapane e bottiglie con guide ad estrazione totale e soft closing.

Bread and bottle wire basket with full-extension slides and soft closing.

Optional

VARIANTI — Variants

007PRO

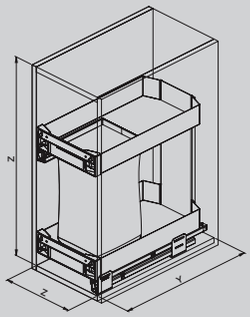

300	262-268	495	515	30	S	**Orione** Orion **Bianco** White **Nero** Black
400	362-368	495	515	30		
450	412-418	495	515	30		
300	262-268	505	515	40	G	
400	362-368	505	515	40		
450	412-418	505	515	40		

007M

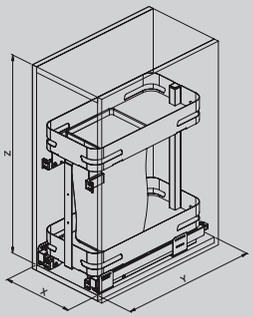

300	260-268	495	515	30	S	**Bianco** White **Orione** Orion **Nero** Black **Grigio** Grey	**Cemento chiaro, Cemento scuro, Rovere Halifax naturale, Rovere Nordico, Grigio, Bianco** Light concrete Dark concrete, Natural Halifax oak, Nordic oak, Grey, White
400	360-368	495	515	30			
300	260-268	505	515	40	G		
400	360-368	505	515	40			

007ME

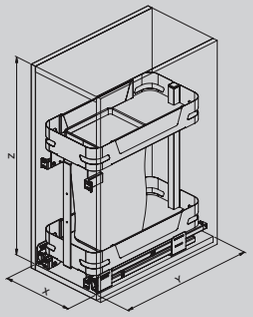

300	260-268	495	515	30	S	**Bianco** White **Orione** Orion **Nero** Black **Grigio** Grey	**Cemento chiaro, Cemento scuro, Rovere Halifax naturale, Rovere Nordico, Grigio, Bianco** Light concrete Dark concrete, Natural Halifax oak, Nordic oak, Grey, White	**Vetro** Glass
400	360-368	495	515	30				
300	260-268	505	515	40	G			
400	360-368	505	515	40				

007i

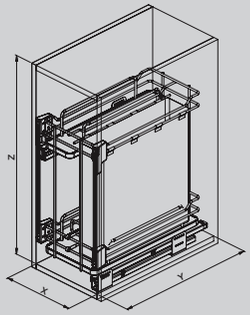

300	260-268	445 495	540	30	S	**Orione** Orion **Cromo** Chrome
400	360-368	445 495	540	30	S	
300	260-268	455 505	540	40	G	
400	360-368	455 505	540	40	G	

007+

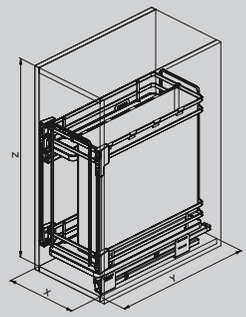

300	260-268	445 495	540	30	S	**Orione** Orion **Cromo** Chrome
400	360-368	445 495	540	30	S	
300	260-268	455 505	540	40	G	
400	360-368	455 505	540	40	G	

007G

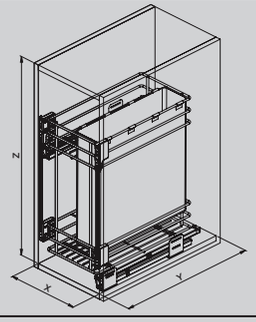

300	260-268	445 495	540	30	S	**Orione** Orion **Cromo** Chrome **Grigio** Grey
400	360-368	445 495	540	30	S	

007ME H685



Cestello porta pane a tre ripiani
in lamiera verniciata con fondo
in nobilitato e spondina, guide laterali
ad estrazione totale ammortizzate.

Bread basket with three shelves
in painted metal sheet with melamine
bottom and insert, full-extension side
slides and soft closing.



FINITURE LAMIERA
Metal Sheet Finish

- Bianco
  White
- Grigio
  Grey
- Orione
  Orion
- Nero
  Black

FINITURE FONDO
Melamine Finish

- Cemento chiaro
  Light concrete
- Cemento scuro
  Dark concrete
- Rovere Halifax naturale
  Natural Halifax oak
- Rovere Nordico
  Nordic oak
- Grigio
  Grey
- Bianco
  White

FINITURE SPONDA
Insert Finish

- Vetro
  Glass

007PRO H685



Cestello a tre piani porta pane in lamiera verniciata, guide laterali ad estrazione totale ammortizzate.

Bread basket with three shelves in painted metal sheet, full-extension side slides and soft closing.

Optional

066M

Kit n°4 divisori.
Kit n°4 dividers.



056PRO

Tappetino antiscivolo.
Anti-slip mat.



007M H685



Cestello a tre piani porta pane in lamiera verniciata con fondo in nobilitato, guide laterali ad estrazione totale ammortizzate.

Bread basket with three shelves in painted metal sheet with melamine bottom, full-extension side slides and soft closing.

Optional

066M

Kit n°4 divisori.
Kit n°4 dividers.



007ME H685



Cestello porta pane a tre piani in lamiera verniciata con fondo in nobilitato e spondina, guide laterali ad estrazione totale ammortizzate.

Bread basket with three shelves in painted metal sheet with melamine bottom and insert, full-extension side slides and soft closing.

Optional

007i H685

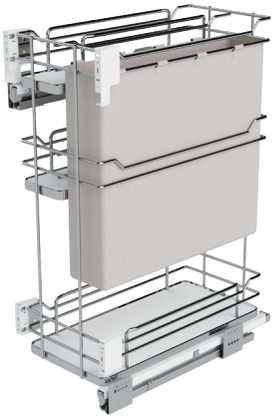

Cestello a tre piani porta-pane con fondo in nobilitato e guide ad estrazione totale con soft closing.

Bread basket with three shelves in round wire with melamine bottom and full-extension slides with soft closing.

Optional

066i

Kit portabottiglie per cestello da 300 mm.
Bottle rack kit for 300-400 basket.



007+ H685

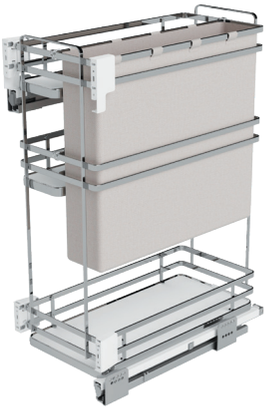

Cestello a tre piani porta-pane con fondo in nobilitato e guide ad estrazione totale con soft closing.

Bread basket with three shelves in flat wire with melamine bottom and full-extension slides with soft closing.

Optional

066+

Kit portabottiglie per cestello da 300 mm.
Bottle rack kit for 300-400 basket.



007G H685



Cesto a tre piani portapane e bottiglie con guide ad estrazione totale e soft closing.

Bread and bottle wire basket with three shelves with full-extension slides and soft closing.

Optional

VARIANTI — Variants

007PRO H685

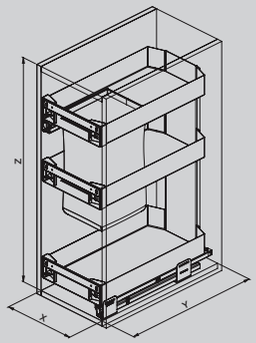

300	262-268	495	700	30	**S**	**Orione** Orion **Bianco** White **Nero** Black
300	262-268	505	700	40	**G**	

007M H685

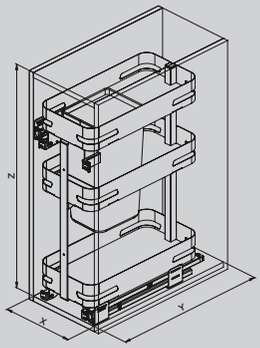

300	260-268	495	700	30	**S**	**Bianco** White **Orione** Orion **Nero** Black **Grigio** Grey	**Cemento chiaro, Cemento scuro, Rovere Halifax naturale, Rovere Nordico, Grigio, Bianco** Light concrete Dark concrete, Natural Halifax oak, Nordic oak, Grey, White
300	260-268	505	700	40	**G**		

007ME H685

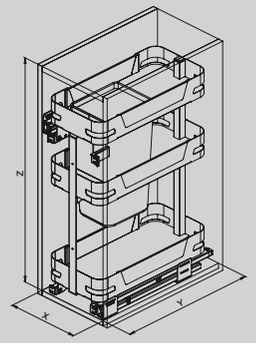

300	260-268	495	700	30	**S**	**Bianco** White **Orione** Orion **Nero** Black **Grigio** Grey	**Cemento chiaro, Cemento scuro, Rovere Halifax naturale, Rovere Nordico, Grigio, Bianco** Light concrete Dark concrete, Natural Halifax oak, Nordic oak, Grey, White	**Vetro** Glass
300	260-268	505	700	40	**G**			

007i H685

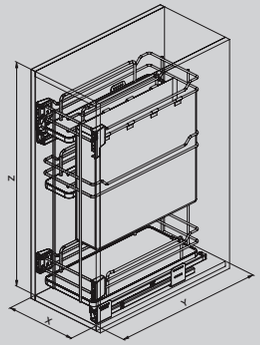

300	260-268	495	700	30	S	**Orione** Orion **Cromo** Chrome
300	260-268	505	700	40	G	

007+ H685

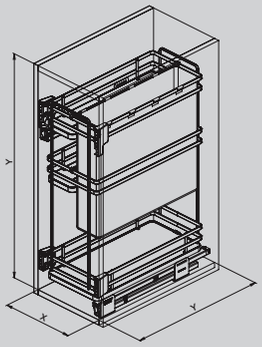

300	260-268	495	700	30	S	**Orione** Orion **Cromo** Chrome
300	260-268	505	700	40	G	

007G H685

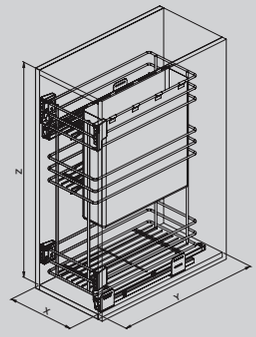

300	260-268	495	700	30	S	**Orione** Orion **Cromo** Chrome **Grigio** Grey

041PRO



Cestello aggiuntivo 3° ripiano,
in lamiera verniciata con sistema ad aggancio,
per gli articoli 004PRO e 007PRO.

Additional 3rd shelf basket,
made of painted sheet metal
with hanging system, for 004PRO and 007PRO.

FINITURE LAMIERA
Metal Sheet Finish

Orione
Orion

Bianco
White

Nero
Black

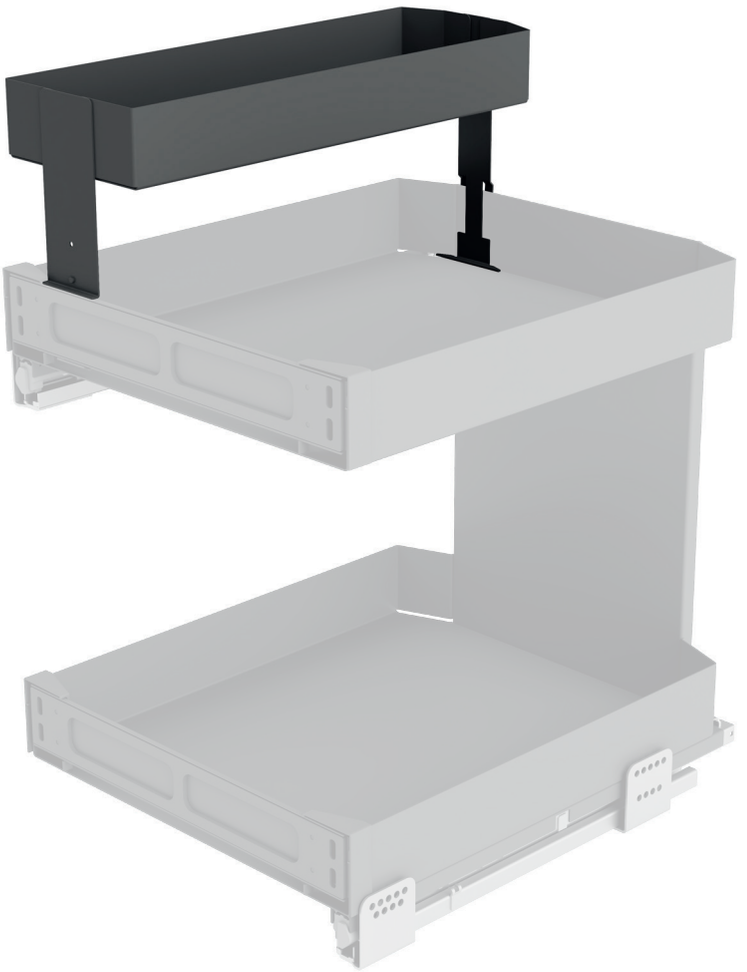

041PRO

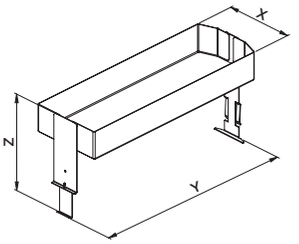

160	480	229	5

094ME



Cestello multifunzione “Idea”
in lamiera verniciata con fondo
in nobilitato e spondina,
guide fissaggio sul fondo
ad estrazione totale ammortizzate.

Multipurpose “Idea” basket in painted
metal sheet with melamine bottom
and insert, full-extension slides fixed
to the bottom and soft closing.



FINITURE LAMIERA
Metal Sheet Finish

- Bianco
  White
- Orione
  Orion
- Nero
  Black

FINITURE FONDO
Melamine Finish

- Cemento chiaro
  Light concrete
- Cemento scuro
  Dark concrete
- Rovere Halifax naturale
  Natural Halifax oak
- Rovere Nordico
  Nordic oak
- Grigio
  Grey
- Bianco
  White

FINITURE SPONDA
Insert Finish

- Vetro
  Glass

094C



Telaio multifunzione “Idea” per cassetto.

Multipurpose “Idea” frame for drawer.

094M



Cestello multifunzione “Idea” in lamiera verniciata con fondo in nobilitato, guide fissaggio sul fondo ad estrazione totale ammortizzate.

Multipurpose “Idea” basket in painted metal sheet with melamine bottom, full-extension slides fixed to the bottom and soft closing.

094ME



Cestello multifunzione “Idea” in lamiera verniciata con fondo in nobilitato e spondina, guide fissaggio sul fondo ad estrazione totale ammortizzate.

Multipurpose “Idea” basket in painted metal sheet with melamine bottom and insert, full-extension slides fixed to the bottom and soft closing.

094G



Cestello multifunzione “Idea”, guide fissaggio sul fondo ad estrazione totale ammortizzate.

Multipurpose “Idea” basket, full-extension slides fixed to the bottom and soft closing.

VARIANTI — Variants

094C

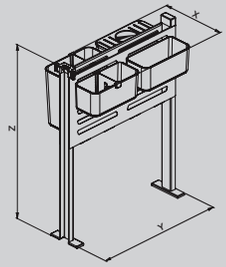

225	465	595	**Orione** Orion **Bianco** White **Nero** Black

094M

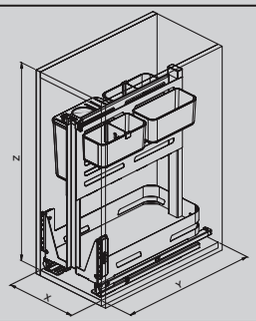

300	260	495	600	30	S	**Bianco** White **Orione** Orion **Nero** Black	**Cemento chiaro, Cemento scuro, Rovere Halifax naturale, Rovere Nordico, Grigio, Bianco** Light concrete Dark concrete, Natural Halifax oak, Nordic oak, Grey, White

094ME

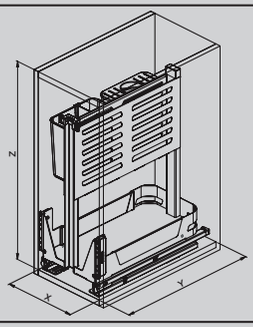

300	260	495	600	30	S	**Bianco** White **Orione** Orion **Nero** Black	**Cemento chiaro, Cemento scuro, Rovere Halifax naturale, Rovere Nordico, Grigio, Bianco** Light concrete Dark concrete, Natural Halifax oak, Nordic oak, Grey, White	**Vetro** Glass

094G

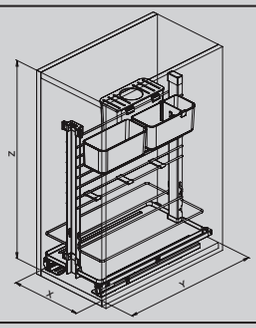

300	260	440	580	30	S	**Bianco** White **Orione** Orion **Nero** Black
300	260	495	580	30		

116i



Cestello cassetto con fondo in nobilitato,
guide ad estrazione totale e soft closing.

Drawer in round wire with melamine bottom,
full-extension slides and soft closing.

FINITURE
Finish

Cromo
Chrome

Orione
Orion

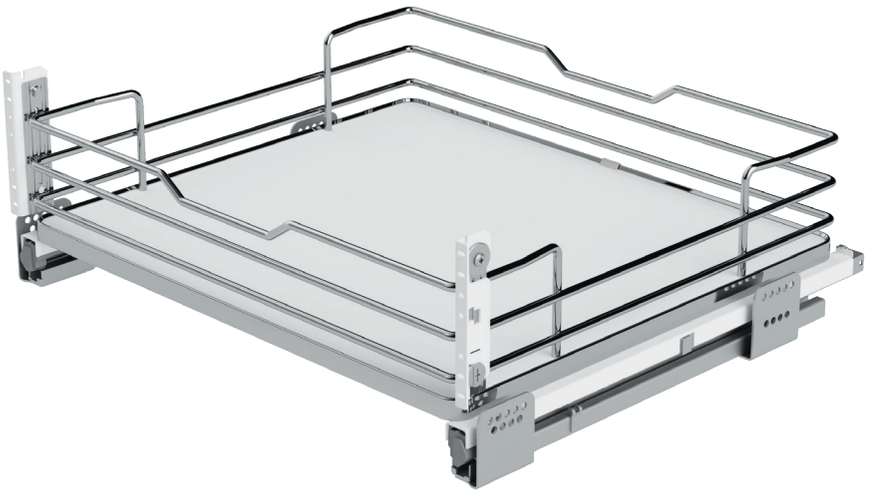

116PRO

bianco_white



PROLINE WHITE

116PRO



Cassetto estraibile
in lamiera con guide
ad estrazione totale
e chiusura ammortizzata.

Metal sheet drawer
with full-extension slides
and soft closing.

Optional

056PRO

Tappetino antiscivolo.
Anti-slip mat.



116i

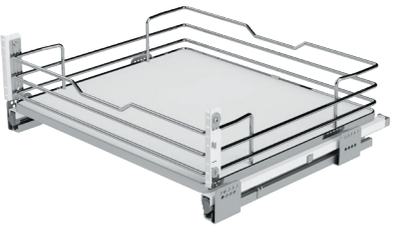

Cestello cassetto
con fondo in nobilitato,
guide ad estrazione
totale e soft closing.

Drawer in round wire
with melamine bottom,
full-extension slides
and soft closing.

Optional

116G

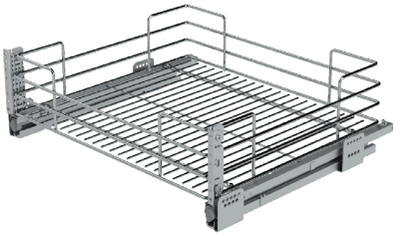

Cestello cassetto
con guide ad estrazione
totale e soft closing.

Wire drawer with
full-extension slides
and soft closing.

Optional

VARIANTI — Variants

116PRO

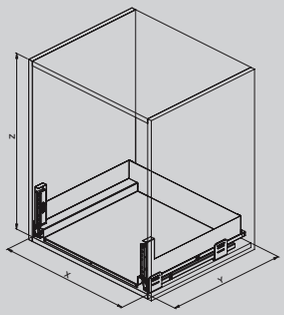

600	562-568	495	220	30	**S**	**Orione** Orion **Bianco** White **Nero** Black
800	762-768	495	220	30		
900	862-868	495	220	30		
600	562-568	505	220	40	**G**	
800	762-768	505	220	40		
900	862-868	505	220	40		

116i

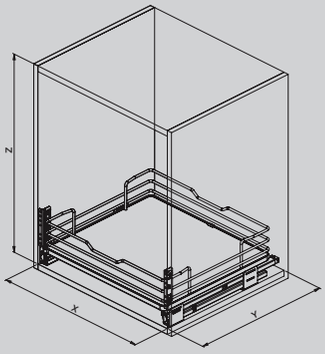

450	410-418	495	220	30	**S**	**Orione** Orion **Cromo** Chrome
600	560-568	495	220	30		
900	860-868	495	220	30		
450	410-418	505	220	40	**G**	
600	560-568	505	220	40		
900	860-868	505	220	40		

116G

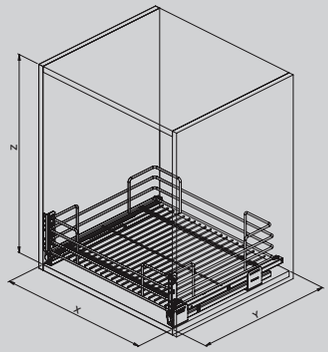

450	410-418	495	200	30	
500	460-468	495	200	30	
600	560-568	495	200	30	
900	860-868	495	200	30	

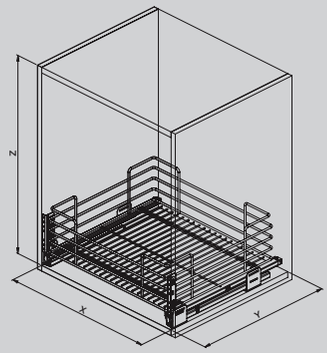

450	410-418	495	230	30	
500	460-468	495	230	30	
600	560-568	495	230	30	
900	860-868	495	230	30	

S

Orione
Orion

Cromo
Chrome

Grigio
Grey

119ME



Cestello cassetto in lamiera verniciata con fondo in nobilitato e spondina, guide laterali ad estrazione totale ammortizzate.

Metal sheet drawer with melamine bottom and insert, full-extension slides and soft closing.



FINITURE LAMIERA
Metal Sheet Finish

- Bianco / White
- Grigio / Grey
- Orione / Orion
- Nero / Black

FINITURE FONDO
Melamine Finish

- Cemento chiaro / Light concrete
- Cemento scuro / Dark concrete
- Rovere Halifax naturale / Natural Halifax oak
- Rovere Nordico / Nordic oak
- Grigio / Grey
- Bianco / White

FINITURE SPONDA
Insert Finish

- Vetro / Glass

119PRO



Cestello cassetto in lamiera verniciata, guide laterali ad estrazione totale ammortizzate. Richieste cerniere protusione “0”.

Metal sheet drawer with full-extension slides and soft closing. 0-Protrusion hinges required.

Optional

056PRO

Tappetino antiscivolo.
Anti-slip mat.



119M

Optional



Cestello cassetto in lamiera verniciata con fondo in nobilitato, guide laterali ad estrazione totale ammortizzate.

Metal sheet drawer with melamine bottom, full-extension slides and soft closing.

119ME

Optional



Cestello cassetto in lamiera verniciata con fondo in nobilitato e spondina, guide laterali ad estrazione totale ammortizzate.

Metal sheet drawer with melamine bottom and insert, full-extension slides and soft closing.

119i

Optional

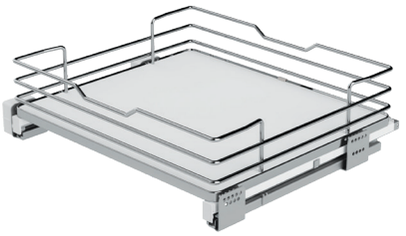

Cestello cassetto
con fondo in nobilitato,
guide ad estrazione
totale e soft closing.

Drawer in round wire
with melamine bottom,
full-extension slides
and soft closing.

119+

Optional

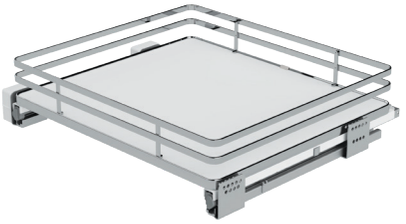

Cestello cassetto
con fondo in nobilitato,
guide ad estrazione
totale e soft closing.

Drawer in flat wire
with melamine bottom,
full-extension slides
and soft closing.

119G

Optional

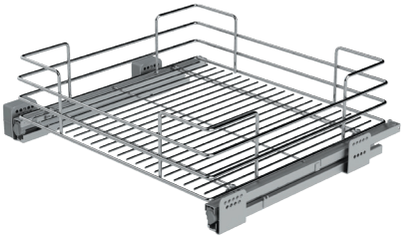

Cestello cassetto
con guide ad estrazione
totale e soft closing.

Wire drawer with
full-extension slides
and soft closing.

VARIANTI — Variants

119PRO

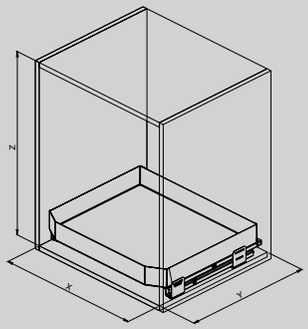

450	412-418	495	135	30	**S**	**Orione** Orion **Bianco** White **Nero** Black
600	562-568	495	135	30		
900	862-868	495	135	30		
450	412-418	505	135	40	**G**	
600	562-568	505	135	40		
900	862-868	505	135	40		

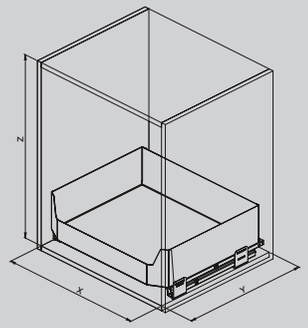

450	412-418	495	210	30	**S**	
600	562-568	495	210	30		
900	862-868	495	210	30		
450	412-418	505	210	40	**G**	
600	562-568	505	210	40		
900	862-868	505	210	40		

119M

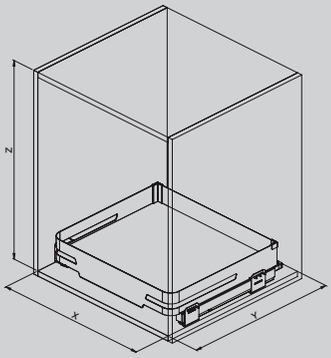

450	410-418	495	135	30	**S**	**Bianco** White **Orione** Orion **Nero** Black **Grigio** Grey	**Cemento chiaro, Cemento scuro, Rovere Halifax naturale, Rovere Nordico, Grigio, Bianco** Light concrete Dark concrete, Natural Halifax oak, Nordic oak, Grey, White
600	560-568	495	135	30			
900	860-868	495	135	30			
450	410-418	505	135	40	**G**		
600	560-568	505	135	40			
900	860-868	505	135	40			

119ME

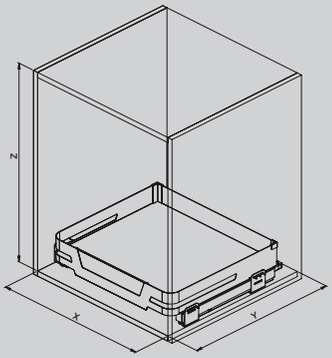

450	410-418	495	135	30	S	**Bianco** White **Orione** Orion **Nero** Black **Grigio** Grey	**Cemento chiaro, Cemento scuro, Rovere Halifax naturale, Rovere Nordico, Grigio, Bianco** Light concrete Dark concrete, Natural Halifax oak, Nordic oak, Grey, White	**Vetro** Glass
600	560-568	495	135	30				
900	860-868	495	135	30				
450	410-418	505	135	40	G			
600	560-568	505	135	40				
900	860-868	505	135	40				

119i

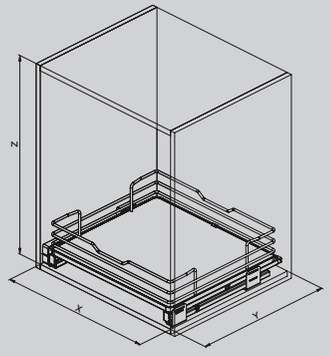

450	410-418	495	160	30	S	**Orione** Orion **Cromo** Chrome
600	560-568	495	160	30		
900	860-868	495	160	30		
450	410-418	505	160	40	G	
600	560-568	505	160	40		
900	860-868	505	160	40		

VARIANTI — Variants

119+

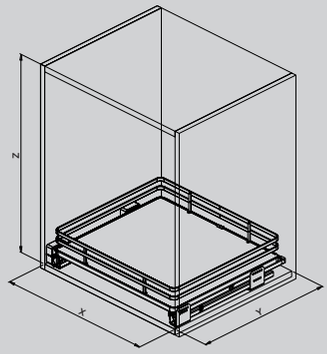

400	360-368	495	135	30	S	**Orione** Orion
450	410-418	495	135	30	S	**Orione** Orion
500	460-468	495	135	30	S	**Orione** Orion
600	560-568	495	135	30	S	**Orione** Orion
400	360-368	505	135	40	G	**Cromo** Chrome
450	410-418	505	135	40	G	**Cromo** Chrome
500	460-468	505	135	40	G	**Cromo** Chrome
600	560-568	505	135	40	G	**Cromo** Chrome

119G

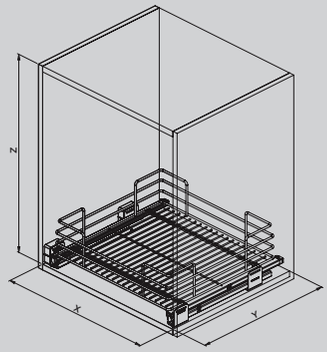

450	410-418	495	190	30
500	460-468	495	190	30
600	560-568	495	190	30
900	860-868	495	190	30

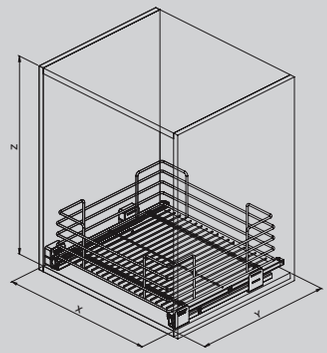

450	410-418	495	230	30
500	460-468	495	230	30
600	560-568	495	230	30
900	860-868	495	230	30

S

Orione
Orion

Cromo
Chrome

Grigio
Grey

295BPRO



Il 295BPRO è composto da:
· 295B telaio basso
· 295K kit guide
I cesti in lamiera verniciata:
· 296PRO
· 296SPRO con profondità ridotta

The article 295BPRO consists of:
· 295B short frame
· 295K slides kit
The baskets in painted metal sheet:
· 296PRO
· 296SPRO with reduced depth

295B



295K



296SPRO



296PRO

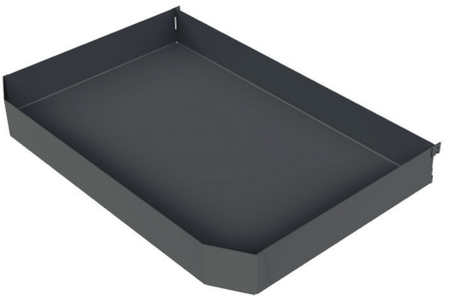

FINITURE LAMIERA
Metal Sheet Finish

Orione
Orion

Bianco
White

Nero
Black

OPTIONAL

295 SOFT
Kit soft. Kit soft.



295F
Staffa. Bracket.



056 PRO
Tappetino antiscivolo.
Anti-slip mat.



295BPRO					
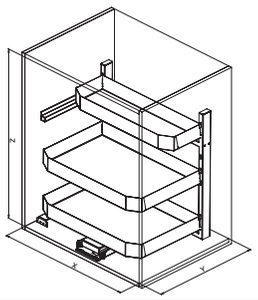	**600**	714	470	680	80
	750	714	470	680	80

S

999PRO 098V



L’ARTICOLO 999PRO, IL CASSETTO ESTRAIBILE
IN LAMIERA CON GUIDE AD ESTRAZIONE TOTALE
E CHIUSURA AMMORTIZZATA,
È COMPLETO DELL’ARTICOLO 098V,
LA VASCHETTA AD APPOGGIO,
E IL KIT PORTA PIATTI/PORTA CIOTOLE.

ARTICLE 999PRO, THE PULL-OUT DRAWER
IN PAINTED METAL SHEET WITH FULL-EXTENSION SLIDES
AND SOFT-CLOSING, IS COMPLETE WITH THE LAY-ON
TRAY ARTICLE 098V AND THE DISH
AND BOWL HOLDER KIT.

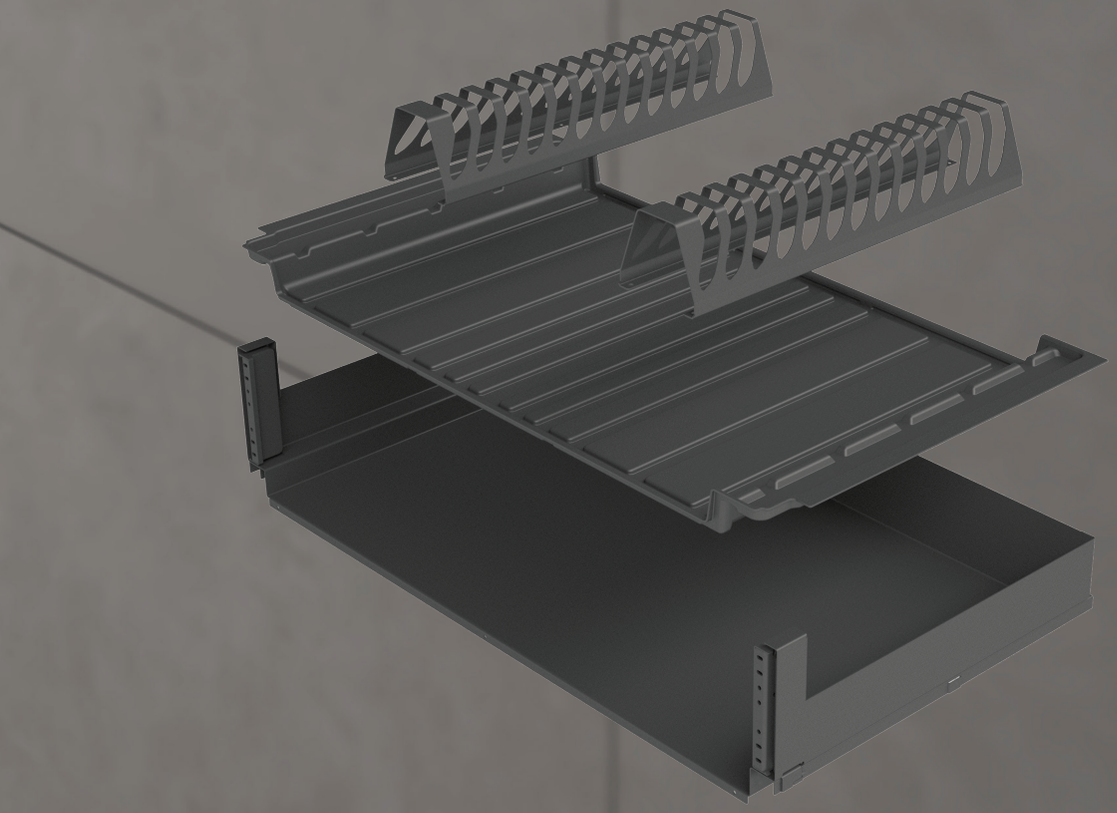

FINITURE LAMIERA
Metal Sheet Finish

Orione
Orion

Bianco
White

Nero
Black

999PRO



Cassetto estraibile in lamiera con guide ad estrazione totale e chiusura ammortizzata, completo di vaschetta e porta piatti.

Metal sheet drawer with full-extension slides and soft closing. Equipped with plastic tray and dish rack.

Optional

097C

Porta ciotole.
Bowl rack.

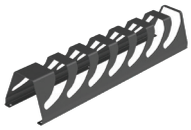

097P

Porta piatti.
Dish rack.



098V

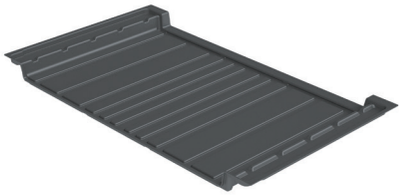

Vaschetta ad appoggio, adatta per cassetti con sponde:
Blum: Tandembox - Legrabox
Grass: Nova Pro Scala - Vionaro.

Plastic tray adaptable to the following drawers:
Blum: Tandembox - Legrabox
Grass: Nova Pro Scala - Vionaro

Optional

097C

Porta ciotole.
Bowl rack.

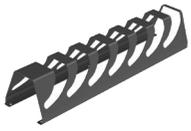

097P

Porta piatti.
Dish rack.



VARIANTI — Variants

999PRO

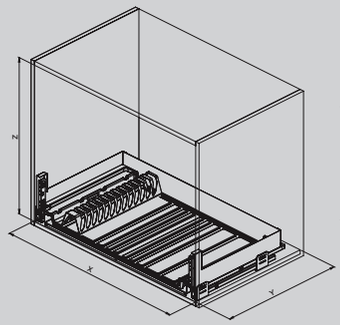

600	562-568	495	220	30	**S**	**Orione** Orion **Bianco** White **Nero** Black
800	762-768	495	220	30		
900	862-868	495	220	30		

098VPRO

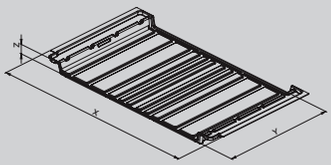

600	504-520	473	51	**Blum Tandembox** **Blum Legrabox** **Grass Vionaro**	**Orione** Orion **Bianco** White
800	704-720	473	51		
900	804-820	473	51		
600	504-520	480	51	**Grass Nova** **Pro Scala**	
800	704-720	480	51		
900	804-820	480	51		

999T



999G

Optional



Piatti/bicchieri per base, con vaschette in alluminio, guide ad estrazione totale con soft closing.

Base unit dishes/glasses, with aluminium try, full extension slides with soft closing.

999T

Optional

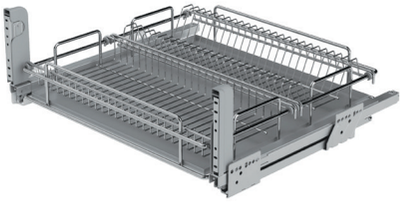

Piatti/bicchieri per base, con vaschette in alluminio, guide ad estrazione totale con soft closing.

Base unit dishes/glasses, with aluminium try, full extension slides with soft closing.

999G						
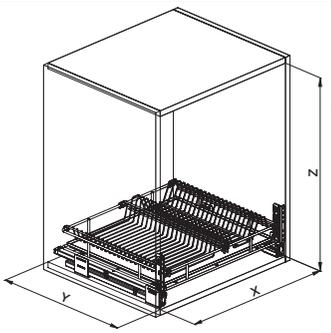	**450**	410-418	495	200	30	**S** — **Cromo** Chrome
	600	560-568	495	200	30	
	900	860-868	495	200	30	

999T						
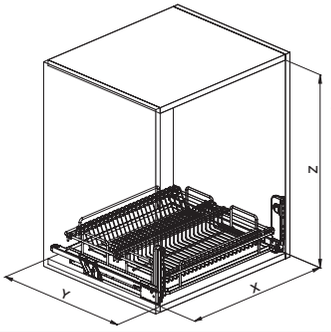	**450**	414	455 505	220	40	**G** — **Cromo** Chrome
	600	564	455 505	220	40	
	900	864	455 505	220	40	



CUCINA / KITCHEN

ARMADIATURE
TALL UNITS

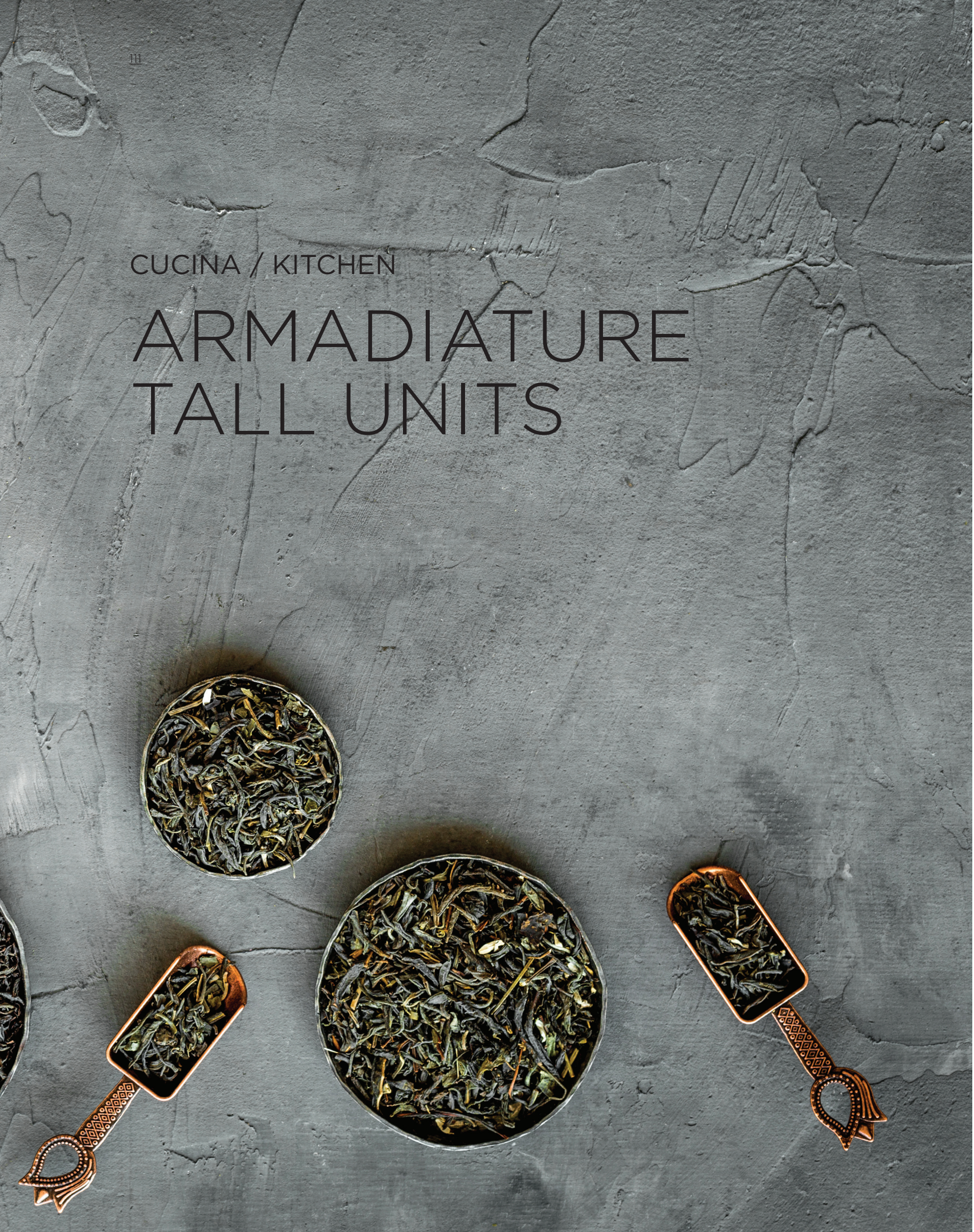

230AME



Colonna attrezzata estraibile (reversibile)
con soft closing di chiusura/apertura
e 12 cesti in lamiera verniciata
con fondo in nobilitato e spondina.

Reversible pull-out larder with soft
closing and opening and 12 baskets
in painted metal sheet with
melamine bottom and insert.



FINITURE LAMIERA
Metal Sheet Finish

- Bianco
  White
- Grigio
  Grey
- Orione
  Orion
- Nero
  Black

FINITURE FONDO
Melamine Finish

- Cemento chiaro
  Light concrete
- Cemento scuro
  Dark concrete
- Rovere Halifax naturale
  Natural Halifax oak
- Rovere Nordico
  Nordic oak
- Grigio
  Grey
- Bianco
  White

FINITURE SPONDA
Insert Finish

- Vetro
  Glass

230APRO



Colonna attrezzata estraibile (reversibile) con soft closing di chiusura/apertura e 12 cesti in lamiera verniciata.

Reversible pull-out larder with soft closing and opening and 12 baskets in painted metal sheet.

Optional

056PRO

Tappetino antiscivolo.
Anti-slip mat.



230AM



Colonna attrezzata estraibile (reversibile) con soft closing di chiusura/apertura e 12 cesti in lamiera verniciata con fondo in nobilitato.

Reversible pull-out larder with soft closing and opening and 12 baskets in painted metal sheet with melamine bottom.

Optional

230AME

Optional



Colonna attrezzata estraibile (reversibile) con soft closing di chiusura e apertura e 12 cesti in lamiera verniciata con fondo in nobilitato e spondina.

Reversible pull-out larder with soft closing and opening and 12 baskets n painted metal sheet with melamine bottom and insert.

230Ai

Optional



Colonna attrezzata estraibile (reversibile) con soft closing di chiusura e apertura e 12 cesti con fondo in nobilitato.

Reversible pull-out larder with soft closing and opening and 12 baskets in round wire with melamine bottom.

230A+

Optional



Colonna attrezzata estraibile (reversibile) con soft closing di chiusura e apertura e 12 cesti con fondo in nobilitato.

Reversible pull-out larder with soft closing and opening and 12 baskets in flat wire with melamine bottom.

230A

Optional

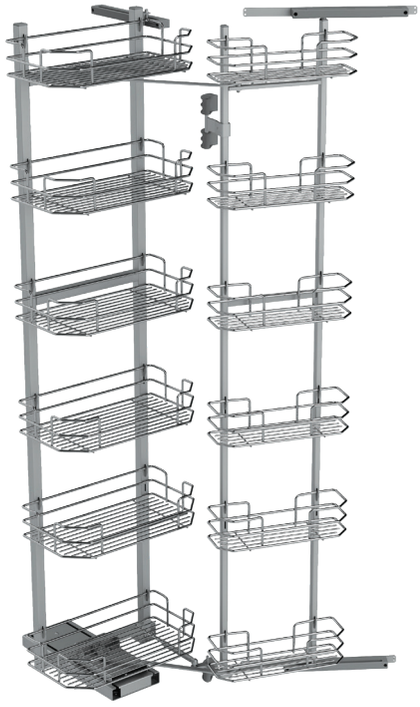

Colonna attrezzata estraibile (reversibile), con 12 cesti, fondo in filo, con soft closing.

Reversible pull-out larder with soft closing and opening and 12 wire baskets.

VARIANTI — Variants

230APRO

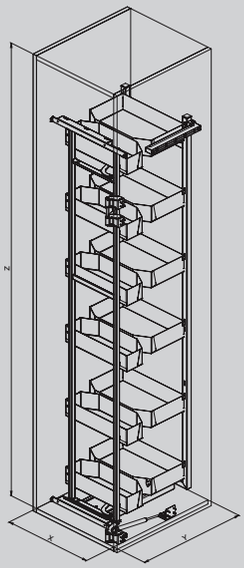

450	410	470	1800	80	S	**Orione** Orion **Bianco** White **Nero** Black
500	460	470	1800	80		
600	560	470	1800	80		
750	710	470	1800	80		

230AM

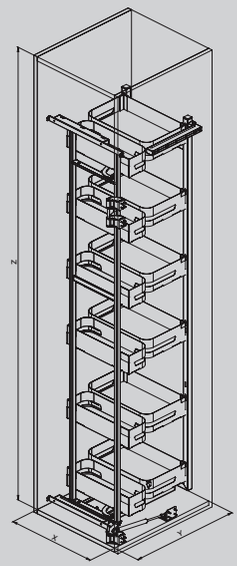

450	410	470	1800	80	S	**Bianco** White **Orione** Orion **Nero** Black **Grigio** Grey	**Cemento chiaro, Cemento scuro, Rovere Halifax naturale, Rovere Nordico, Grigio, Bianco** Light concrete Dark concrete, Natural Halifax oak, Nordic oak, Grey, White
500	460	470	1800	80			
600	560	470	1800	80			

VARIANTI — Variants

230AME

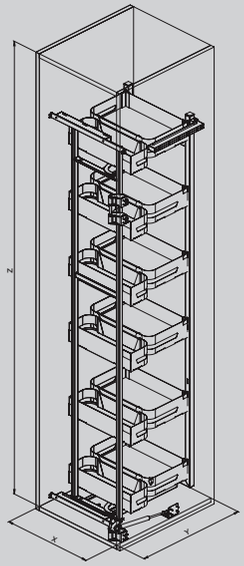

450	410	470	1800	80	S	**Bianco** White **Orione** Orion **Nero** Black **Grigio** Grey	**Cemento chiaro, Cemento scuro, Rovere Halifax naturale, Rovere Nordico, Grigio, Bianco** Light concrete Dark concrete, Natural Halifax oak, Nordic oak, Grey, White	**Vetro** Glass
500	460	470	1800	80				
600	560	470	1800	80				

230Ai

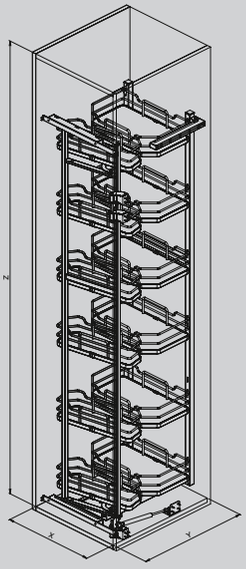

450	410	470	1800	80	S	**Orione** Orion **Cromo** Chrome
500	460	470	1800	80		
600	560	470	1800	80		

230A+

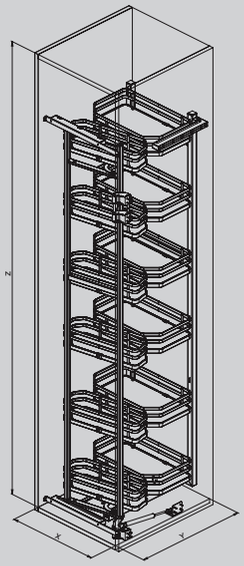

450	410	470	1800	80	S	**Orione** Orion **Cromo** Chrome
500	460	470	1800	80		
600	560	470	1800	80		

230A

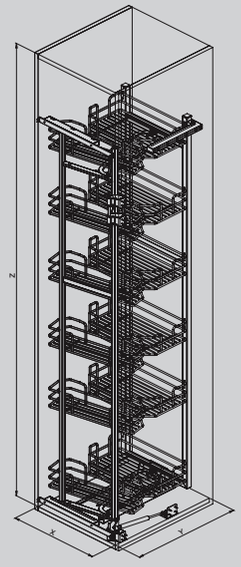

450	410	470	1800	80	S	**Orione** Orion **Cromo** Chrome
500	460	470	1800	80		
600	560	470	1800	80		

230BME



Colonna attrezzata estraibile (reversibile)
con soft closing di chiusura e apertura
e 8 cesti in lamiera verniciata
con fondo in nobilitato e spondina.

Reversible pull-out larder with soft
closing and opening and 8 baskets
in painted metal sheet with
melamine bottom and insert.



FINITURE LAMIERA
Metal Sheet Finish

Bianco
White

Grigio
Grey

Orione
Orion

Nero
Black

FINITURE FONDO
Melamine Finish

Cemento chiaro
Light concrete

Cemento scuro
Dark concrete

Rovere Halifax
naturale
Natural Halifax
oak

Rovere Nordico
Nordic oak

Grigio
Grey

Bianco
White

FINITURE SPONDA
Insert Finish

Vetro
Glass

230BPRO



Colonna attrezzata estraibile (reversibile) con soft closing di chiusura/apertura e 8 cesti in lamiera verniciata.

Reversible pull-out larder with soft closing and opening and 8 baskets in painted metal sheet.

Optional

056PRO

Tappetino antiscivolo.
Anti-slip mat.



230BM



Colonna attrezzata estraibile (reversibile) con soft closing di chiusura/apertura e 8 cesti in lamiera verniciata con fondo in nobilitato.

Reversible pull-out larder with soft closing and opening and 8 baskets in painted metal sheet with melamine bottom.

Optional

230BME



Colonna attrezzata estraibile (reversibile) con soft closing di chiusura e apertura e 8 cesti in lamiera verniciata con fondo in nobilitato e spondina.

Reversible pull-out larder with soft closing and opening and 8 baskets in painted metal sheet with melamine bottom and insert.

Optional

230Bi

Optional



Colonna attrezzata estraibile (reversibile) con soft closing di chiusura e apertura e 8 cesti con fondo in nobilitato.

Reversible pull-out larder with soft closing and opening and 8 baskets in round wire with melamine bottom.

230B+

Optional



Colonna attrezzata estraibile (reversibile) con soft closing di chiusura/apertura e 8 cesti con fondo in nobilitato.

Reversible pull-out larder with soft closing and opening and 8 baskets in flat wire with melamine bottom.

230B

Optional

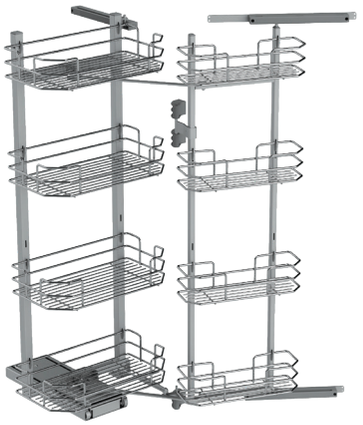

Colonna attrezzata estraibile (reversibile) con soft closing di chiusura/apertura e 8 cesti, fondo in filo.

Reversible pull-out larder with soft closing and opening and 8 wire baskets, wire baskets.

VARIANTI — Variants

230BPRO

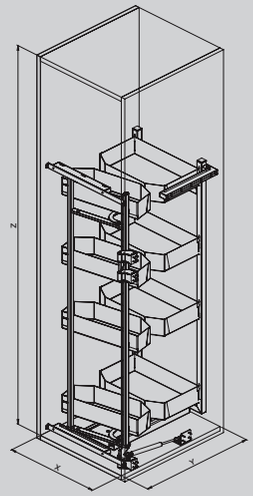

450	410	470	1215	80	S	**Orione** Orion **Bianco** White **Nero** Black
500	460	470	1215	80		
600	560	470	1215	80		

230BM

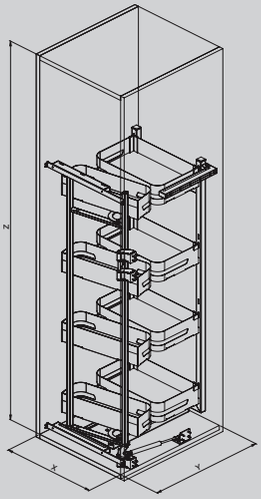

450	410	470	1215	80	S	**Bianco** White **Orione** Orion **Nero** Black **Grigio** Grey	**Cemento chiaro, Cemento scuro, Rovere Halifax naturale, Rovere Nordico, Grigio, Bianco** Light concrete Dark concrete, Natural Halifax oak, Nordic oak, Grey, White
500	460	470	1215	80			
600	560	470	1215	80			

230BME

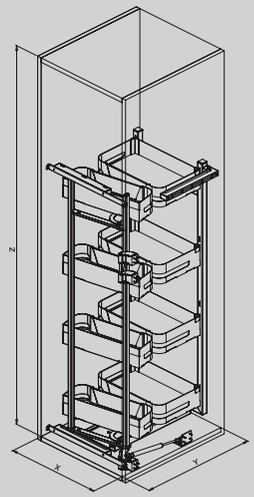

450	410	470	1215	80	S	**Bianco** White **Orione** Orion **Nero** Black **Grigio** Grey	**Cemento chiaro, Cemento scuro, Rovere Halifax naturale, Rovere Nordico, Grigio, Bianco** Light concrete Dark concrete, Natural Halifax oak, Nordic oak, Grey, White	**Vetro** Glass
500	460	470	1215	80				
600	560	470	1215	80				

230Bi

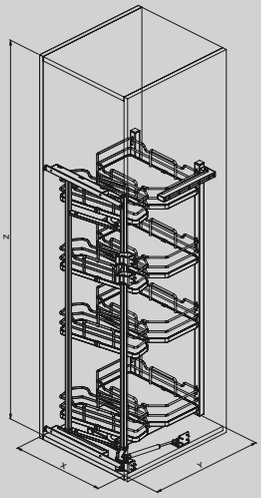

450	410	470	1215	80	S	**Orione** Orion **Cromo** Chrome
500	460	470	1215	80		
600	560	470	1215	80		

VARIANTI — Variants

230B+

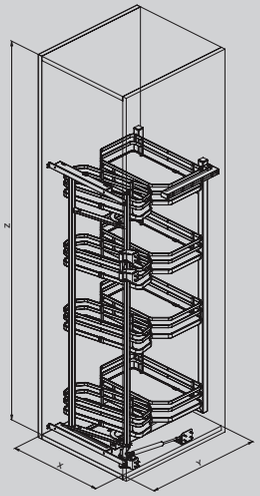

450	410	470	1215	80	S	**Orione** Orion **Cromo** Chrome
500	460	470	1215	80		
600	560	470	1215	80		

230B

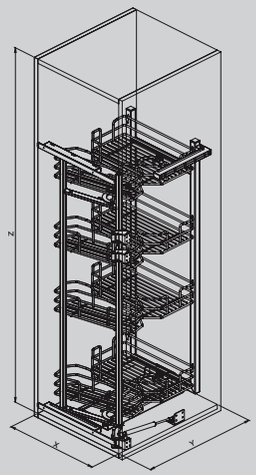

450	410	470	1215	80	S	**Orione** Orion **Cromo** Chrome **Grigio** Grey
500	460	470	1215	80		
600	560	470	1215	80		

230BPRO



249



249PRO

Cestello in lamiera verniciata a tre livelli, guide sinistre ad estrazione totale ammortizzate. Pull-out basket with 3 shelves in painted metal sheet, left full-extension slides and soft closing.



Optional

056PRO

Tappetino antiscivolo.
Anti-slip mat.



065M

Kit n°4 divisori.
Kit n°4 dividers.



249

Cestello jolly, guide sx ad estrazione totale e kit divisori, con soft closing. Pull-out basket in round wire with left full-extension slides and soft closing.

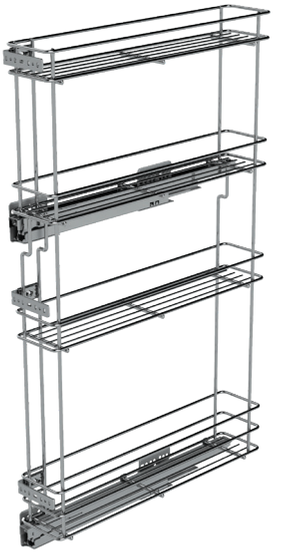

Optional

056

Vaschetta in plastica
Plastic tray.



249PRO

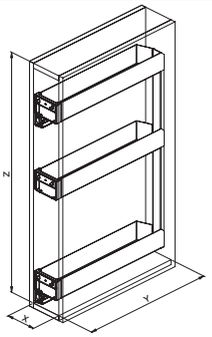	**150**	110	495	850	10	S	**Orione** Orion **Bianco** White **Nero** Black
	200	160	495	850	10		
	150	110	505	850	15	G	

249

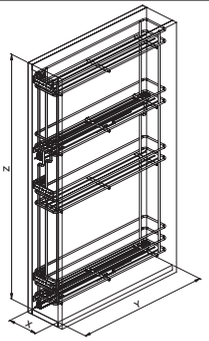	**150**	110	505	850	15	G	**Orione** Orion **Cromo** Chrome **Grigio** Grey

255ME

FINITURE LAMIERA
Metal Sheet Finish

- Bianco
  White
- Grigio
  Grey
- Orione
  Orion
- Nero
  Black

FINITURE FONDO
Melamine Finish

- Cemento chiaro
  Light concrete
- Cemento scuro
  Dark concrete
- Rovere Halifax naturale
  Natural Halifax oak
- Rovere Nordico
  Nordic oak
- Grigio
  Grey
- Bianco
  White

FINITURE SPONDA
Insert Finish

- Vetro
  Glass



Gli articoli 255 sono delle colonne attrezzate estraibili composte da:
· Art 253-Art 251, cesto
· Art 255 A-M-B, meccanismo
· Art 255K, kit guide ad estrazione totale con soft closing
della portata di 120 Kg, completo di staffe fissaggio antina

Articles 255 are pull-out larders composed of:
· Art 253-Art 251, basket
· Art 255 A-M-B, mechanism
· Art 255K, full-extension slides with soft closing, 120 Kg capacity, door brackets included

Cesti/Baskets

253PRO

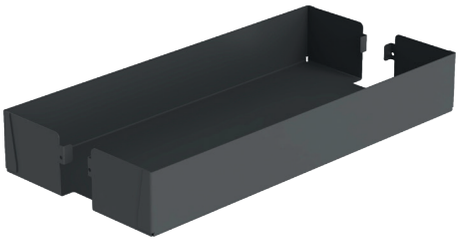

253M



253ME



253i

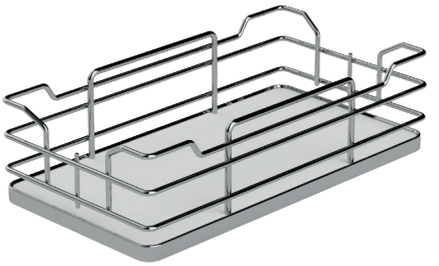

253+

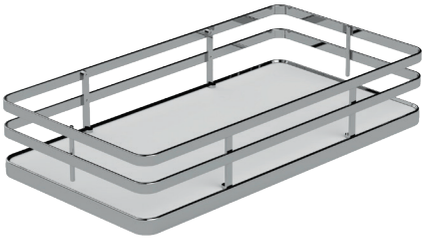

251

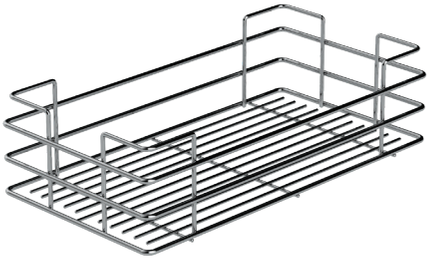

255A-M-B Meccanismo/Mechanism

Nero-Black



Orione-Orion



Grigio-Grey



Bianco-White



255K Kit guide/Slides kit

Nero-Black

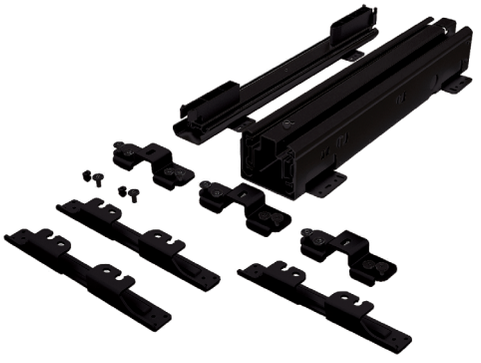

Orione-Orion

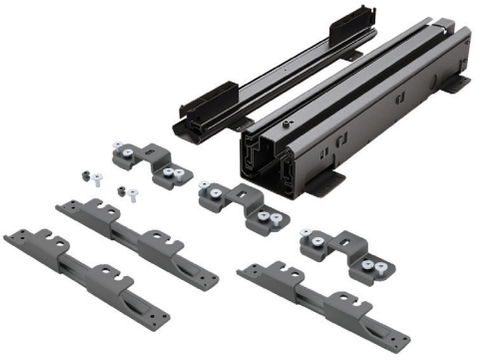

Grigio-Grey

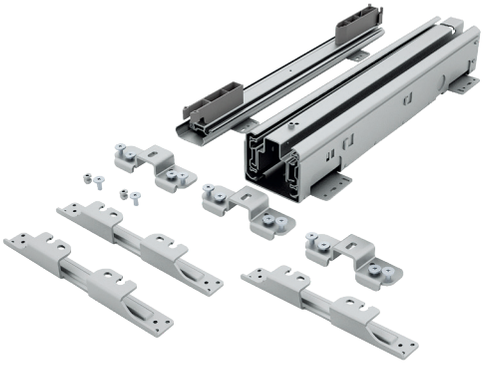

Bianco-White

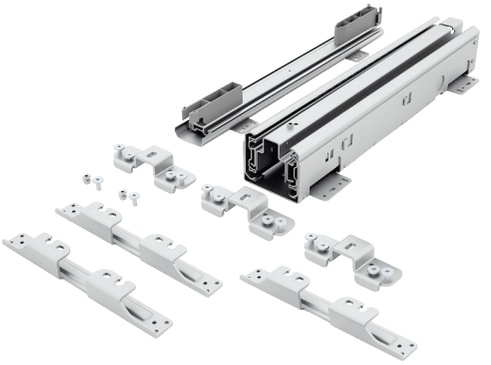

255PRO



· Art 253PRO cesto
in lamiera verniciata
· Art 255 A-M-B
il meccanismo
· Art 255K kit guide
ad estrazione totale
della portata
di 120 Kg, completo
di staffe fissaggio antina.

· Art 253PRO, basket
in painted metal sheet
· Art 255 A-M-B, mechanism
· Art 255K, full-extension
slides with soft closing,
120 Kg capacity,
door brackets included.

Optional

056PRO

Tappetino antiscivolo.
Anti-slip mat.



255M



· Art 253M cesto
in lamiera verniciata
con fondo in nobilitato
· Art 255 A-M-B
il meccanismo
· Art 255K kit guide
ad estrazione totale
della portata
di 120 Kg, completo
di staffe fissaggio antina.

· Art 253M, basket
in painted metal sheet
with melamine bottom
· Art 255 A-M-B, mechanism
· Art 255K, full-extension
slides with soft closing,
120 Kg capacity,
door brackets included.

Optional

255ME

Optional



· Art 253ME cesto
in lamiera verniciata
con fondo in nobilitato
e spondina
· Art 255 A-M-B
il meccanismo
· Art 255K kit guide
ad estrazione totale
della portata
di 120 Kg, completo
di staffe fissaggio antina.

· Art 253ME, basket
in painted metal sheet with
melamine bottom
and insert
· Art 255 AM-B, mechanism
· Art 255K, full-extension
slides with soft closing,
120 Kg capacity,
door brackets included.

255i

Optional

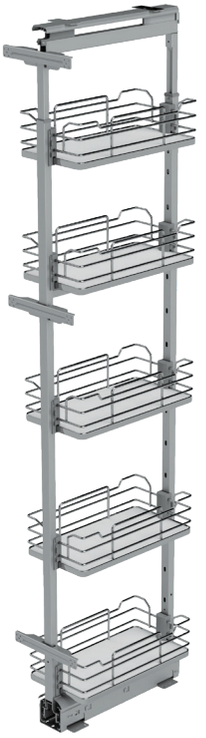

· Art 253i cesto
con fondo in nobilitato
· Art 255 A-M-B
il meccanismo
· Art 255K kit guide
ad estrazione totale
della portata
di 120 Kg, completo
di staffe fissaggio antina.

· Art 253i, basket
in round wire with
melamine bottom
· Art 255 A-M-B, mechanism
· Art 255K, full-extension
slides with soft closing,
120 Kg capacity,
door brackets included.

255+

Optional



· Art 253+ cesto
· Art 255 A-M-B
il meccanismo
· Art 255K kit guide
ad estrazione totale
della portata
di 120 Kg, completo
di staffe fissaggio antina.

· Art 253+, basket in flat
wire with melamine bottom
· Art 255 A-M-B, mechanism
· Art 255K, full-extension
slides with soft closing,
120 Kg capacity,
door brackets included.

255

Optional



· Art 251 cesto
con fondo in filo
· Art 255 A-M-B
il meccanismo
· Art 255K kit guide
ad estrazione totale
della portata
di 120 Kg, completo
di staffe fissaggio antina.

· Art 251, wire basket
· Art 255 AM-B, mechanism
· Art 255K, full-extension
slides with soft closing,
120 Kg capacity,
door brackets included.

VARIANTI — Variants

255PRO

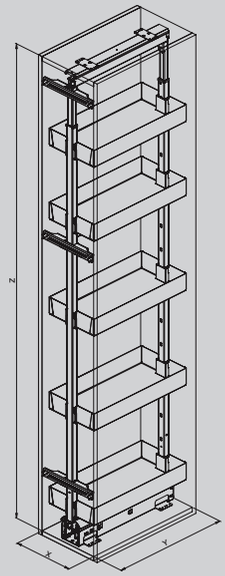

300	260	505	**255A** 1880-2180 **255M** 1615-1915 **255B** 1215-1515	120	**T**	**Orione** Orion **Bianco** White **Nero** Black
400	360	505		120		
450	410	505		120		
500	460	505		120		
600	560	505		120		

255M

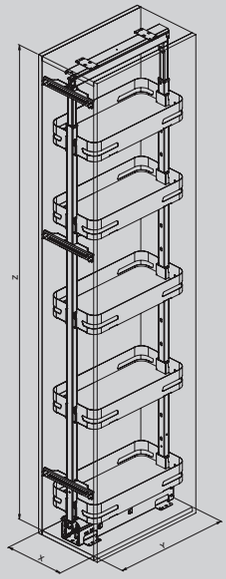

300	260	505	**255A** 1880-2180 **255M** 1615-1915 **255B** 1215-1515	120	**T**	**Bianco** White **Orione** Orion **Nero** Black **Grigio** Grey	**Cemento chiaro, Cemento scuro, Rovere Halifax naturale, Rovere Nordico, Grigio, Bianco** Light concrete Dark concrete, Natural Halifax oak, Nordic oak, Grey, White
400	360	505		120			
450	410	505		120			
500	460	505		120			
600	560	505		120			

255ME

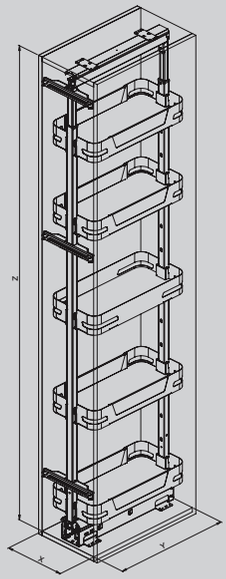	**300**	260	505	**255A** 1880-2180 **255M** 1615-1915 **255B** 1215-1515	120	T	**Bianco** White **Orione** Orion **Nero** Black **Grigio** Grey	**Cemento chiaro, Cemento scuro, Rovere Halifax naturale, Rovere Nordico, Grigio, Bianco** Light concrete Dark concrete, Natural Halifax oak, Nordic oak, Grey, White	**Vetro** Glass
	400	360	505		120				
	450	410	505		120				
	500	460	505		120				
	600	560	505		120				

255i

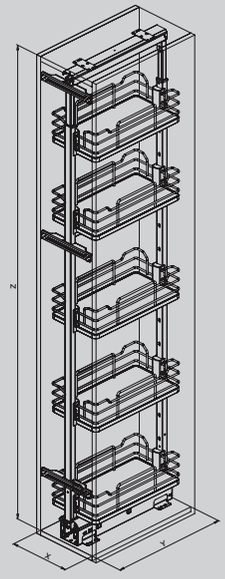	**300**	260	505	**255A** 1880-2180 **255M** 1615-1915 **255B** 1215-1515	120	T	**Orione** Orion **Cromo** Chrome
	400	360	505		120		
	450	410	505		120		
	500	460	505		120		
	600	560	505		120		

255+

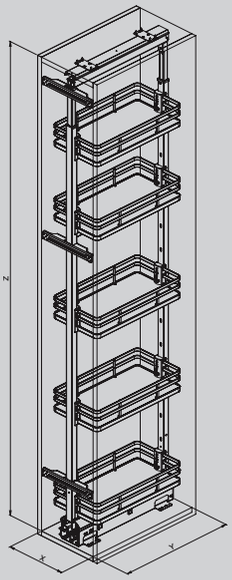

300	260	505	**255A** 1880-2180 **255M** 1615-1915 **255B** 1215-1515	120	**T**	**Orione** Orion **Cromo** Chrome
400	360	505		120		
450	410	505		120		
500	460	505		120		
600	560	505		120		

255

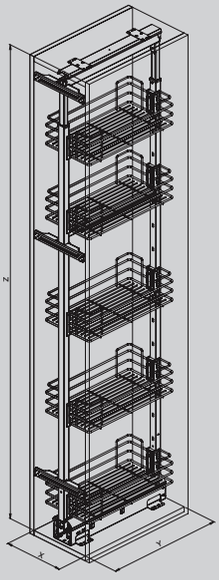

300	260	505	**255A** 1880-2180 **255M** 1615-1915 **255B** 1215-1515	120	**T**	**Orione** Orion **Cromo** Chrome **Grigio** Grey
400	360	505		120		
450	410	505		120		
500	460	505		120		
600	560	505		120		

255M



258ME



Meccanismo per colonna estraibile,
con guida ad estrazione totale con soft closing,
portata 80 Kg. Completo di 5 cesti in lamiera verniciata
con fondo in nobilitato e spondina, e staffe antina.

Mechanism for pull-out larder with
full-extension slides and soft closing, 80 Kg capacity.
Equipped with 5 baskets in painted metal sheet
with melamine bottom and insert and door brackets.



FINITURE LAMIERA
Metal Sheet Finish

- Bianco
  White
- Grigio
  Grey
- Orione
  Orion
- Nero
  Black

FINITURE FONDO
Melamine Finish

- Cemento chiaro
  Light concrete
- Cemento scuro
  Dark concrete
- Legno rovere
  Halifax naturale
  Natural oak
  wood Halifax
- Legno rovere
  Nordico
  Nordic oak
  Wood
- Grigio
  Grey
- Bianco
  White

FINITURE SPONDA
Insert Finish

- Vetro
  Glass

258PRO



Meccanismo per colonna estraibile, con guida ad estrazione totale con soft closing, portata 80 Kg. Completo di 5 cesti in lamiera verniciata, e staffe antina.

Mechanism for pull-out larder with full-extension slides and soft closing, 80 Kg capacity. Equipped with 5 baskets in painted metal sheet and door brackets.

Optional

056PRO

Tappetino antiscivolo.
Anti-slip mat.



065M

Kit n°4 divisori per L150.
Kit n°4 dividers for W150.



066M

Kit n°4 divisori per L200.
Kit n°4 dividers for W200.



258M



Meccanismo per colonna estraibile, con guida ad estrazione totale con soft closing, portata 80 Kg. Completo di 5 cesti in lamiera verniciata con fondo in nobilitato, e staffe antina.

Mechanism for pull-out larder with full-extension slides and soft closing, 80 Kg capacity. Equipped with 5 baskets in painted metal sheet with melamine bottom and door brackets.

Optional

065M

Kit n°4 divisori per L150.
Kit n°4 dividers for W150.



066M

Kit n°4 divisori per L200.
Kit n°4 dividers for W200.



258ME

Optional



Meccanismo per colonna estraibile, con guida ad estrazione totale con soft closing, portata 80 Kg. Completo di 5 cesti in lamiera verniciata con fondo in nobilitato e spondina, e staffe antina.

Mechanism for pull-out larder with full-extension slides and soft closing, 80 Kg capacity. Equipped with 5 baskets in painted metal sheet with melamine bottom and insert and door brackets.

258i

Optional



Meccanismo per colonna estraibile, con guida ad estrazione totale con soft closing, portata 80 Kg. Completo di 5 cesti con fondo in nobilitato e staffe antina.

Mechanism for pull-out larder with full-extension slides and soft closing, 80 Kg capacity. Equipped with 5 baskets in round wire with melamine bottom and door brackets.

258+

Optional



Meccanismo per colonna estraibile, con guida ad estrazione totale con soft closing, portata 80 Kg. Completo di 5 cesti con fondo in nobilitato, e staffe antina.

Mechanism for pull-out larder with full-extension slides and soft closing, 80 Kg capacity. Equipped with 5 baskets in flat wire with melamine bottom and door brackets.

258

Optional



Meccanismo per colonna estraibile, con guida ad estrazione totale con soft closing, portata 80 Kg. Completi di 5 cesti e staffe antina, fondo in filo.

Mechanism for pull-out larder with full-extension slides and soft closing, 80 Kg capacity. Equipped with 5 wire baskets and door brackets, wire baskets.

VARIANTI — Variants

258PRO

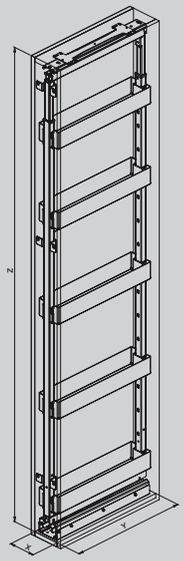

150	105	505	1880-2180	80	T	**Orione** Orion **Bianco** White **Nero** Black
200	155	505	1880-2180	80		

258M

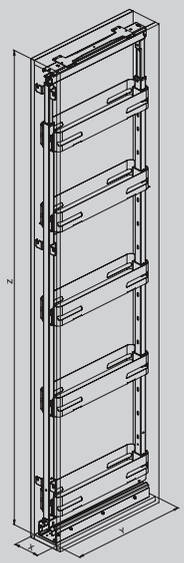

150	105	505	1880-2180	80	T	**Bianco** White **Orione** Orion **Nero** Black **Grigio** Grey	**Cemento chiaro, Cemento scuro, Rovere Halifax naturale, Rovere Nordico, Grigio, Bianco** Light concrete Dark concrete, Natural Halifax oak, Nordic oak, Grey, White
200	155	505	1880-2180	80			

VARIANTI — Variants

258ME

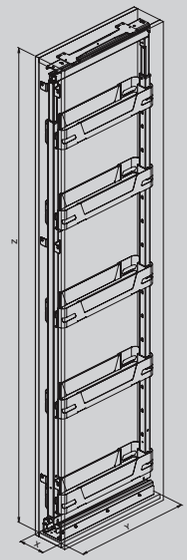

150	105	505	1880-2180	80	T	**Bianco** White **Orione** Orion **Nero** Black **Grigio** Grey	**Cemento chiaro, Cemento scuro, Rovere Halifax naturale, Rovere Nordico, Grigio, Bianco** Light concrete Dark concrete, Natural Halifax oak, Nordic oak, Grey, White	**Vetro** Glass
200	155	505	1880-2180	80				

258i

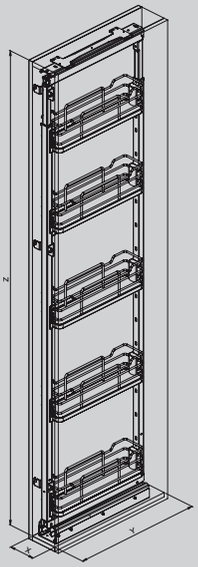

150	105	505	1880-2180	80	T	**Orione** Orion **Cromo** Chrome
200	155	505	1880-2180	80		

258+

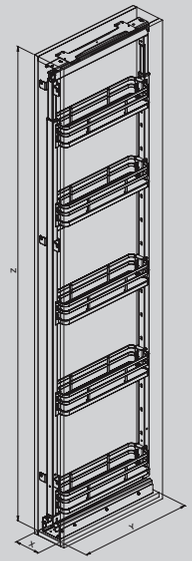

150	105	505	1880-2180	80	T	**Orione** Orion **Cromo** Chrome
200	155	505	1880-2180	80		

258

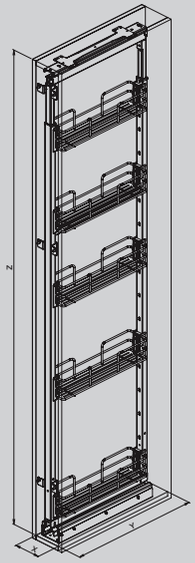

150	105	505	1880-2180	80	T	**Orione** Orion **Cromo** Chrome **Grigio** Grey
200	155	505	1880-2180	80		

260ME

FINITURE LAMIERA
Metal Sheet Finish

- Bianco
  White
- Grigio
  Grey
- Orione
  Orion
- Nero
  Black

FINITURE FONDO
Melamine Finish

- Cemento chiaro
  Light concrete
- Cemento scuro
  Dark concrete
- Rovere Halifax naturale
  Natural Halifax oak
- Rovere Nordico
  Nordic oak
- Grigio
  Grey
- Bianco
  White

FINITURE SPONDA
Insert Finish

- Vetro
  Glass

Gli articoli 260 sono delle colonne attrezzata estraibili composte da:
· Art 253-Art 251, il cesto
· Art 260 A-B-M, meccanismo
· Art 260K, kit guide ad estrazione totale con soft closing
della portata di 120 Kg, completo di staffe fissaggio antina
· Art 260FK, kit staffe di fissaggio.

Articles 260 are pull-out larders composed of:
· Art 253-Art 251, basket
· Art 260 A-B-M, mechanism
· Art 260K, full-extension slides with soft closing, 120 Kg capacity
· Art 260FK, door brackets kit.

Cesti/Baskets

253PRO

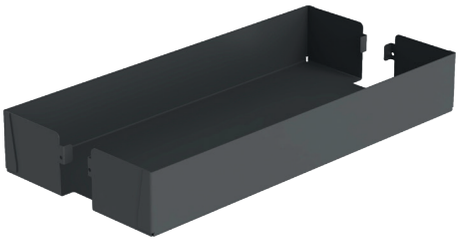

253M



253ME



253i

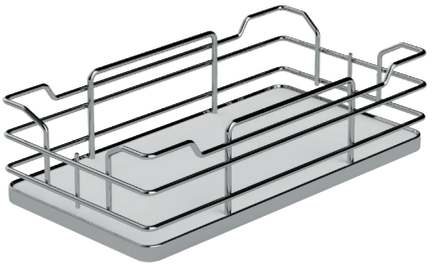

253+

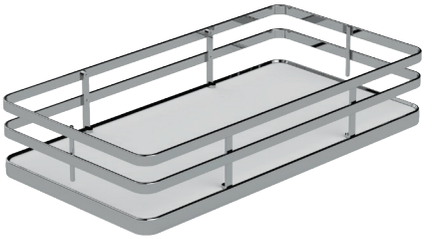

251

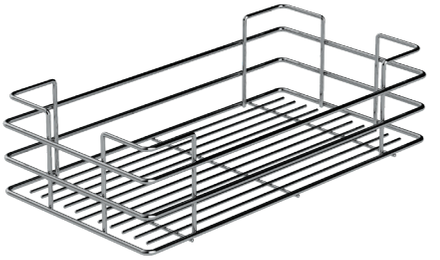

260A-M-B Meccanismo/Mechanism

Nero-Black



Orione-Orion



Grigio-Grey



Bianco-White



260K Kit guide/Slides kit

Orione-Orion

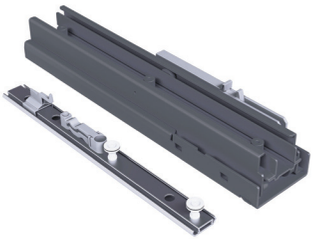

Grigio-Grey

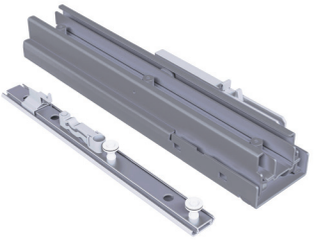

260FK Staffe fissaggio antina/Door fixing brackets

Nero-Black



Orione-Orion

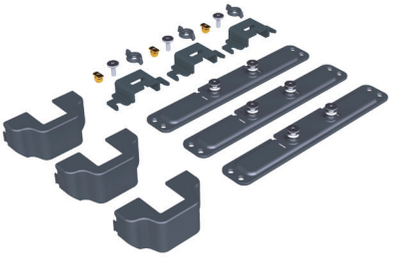

Grigio-Grey

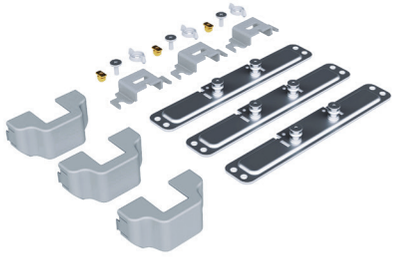

Bianco-White

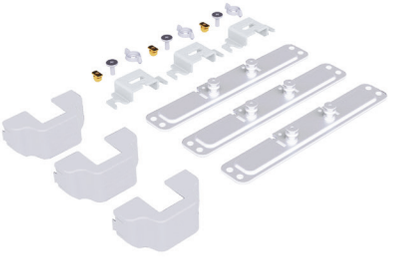

260PRO



· Art 253PRO cesto
in lamiera verniciata
· Art 260 A-M-B
il meccanismo
· Art 260K kit guide
ad estrazione totale
della portata di 120 Kg
· Art 260FK staffe
fissaggio antina

· Art 253PRO, basket
in painted metal sheet
· Art 260 A-M-B, mechanism
· Art 260K, full-extension
slides with soft closing,
120 Kg capacity
· Art 260FK, door brackets kit

Optional

056PRO

Tappetino antiscivolo.
Anti-slip mat.



260M



· Art 253M cesto
in lamiera verniciata
con fondo in nobilitato
· Art 260 A-M-B
il meccanismo
· Art 260K kit guide
ad estrazione totale
della portata di 120 Kg
· Art 260FK staffe
fissaggio antina

· Art 253M, basket
in painted metal sheet
with melamine bottom
· Art 260 A-M-B, mechanism
· Art 260K, full-extension
slides with soft closing,
120 Kg capacity
· Art 260FK, door brackets kit

Optional

260ME



Optional

· Art 253ME cesto
in lamiera verniciata
con fondo in nobilitato
e spondina
· Art 260 A-M-B
il meccanismo
· Art 260K kit guide
ad estrazione totale
della portata di 120 Kg
· Art 260FK staffe
fissaggio antina

· Art 253ME, basket
in painted metal sheet with
melamine bottom
and insert
· Art 260 A-M-B, mechanism
· Art 260K, full-extension
slides with soft closing,
120 Kg capacity
· Art 260FK, door brackets kit

260i

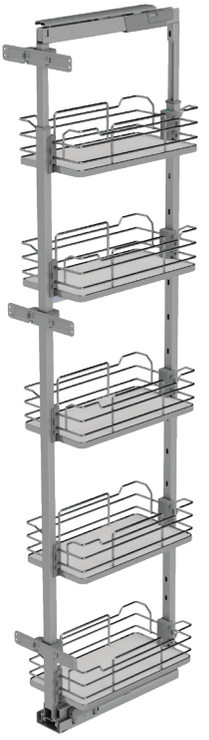

Optional

· Art 253i cesto
con fondo in nobilitato
· Art 260 A-M-B
il meccanismo
· Art 260K kit guide
ad estrazione totale
della portata di 120 Kg
· Art 260FK staffe
fissaggio antina

· Art 253i, basket
in round wire with
melamine bottom
· Art 260 A-M-B, mechanism
· Art 260K, full-extension
slides with soft closing,
120 Kg capacity
· Art 260FK, door brackets kit

260+



Optional

· Art 253+ cesto
con fondo in nobilitato
· Art 260 A-M-B
il meccanismo
· Art 260K kit guide
ad estrazione totale
della portata di 120 Kg
· Art 260FK staffe
fissaggio antina

· Art 253+, basket in flat
wire with melamine bottom
· Art 260 A-M-B, mechanism
· Art 260K, full-extension
slides with soft closing,
120 Kg capacity
· Art 260FK, door brackets kit

260



Optional

· Art 251 cesto
con fondo in filo
· Art 260 A-M-B
il meccanismo
· Art 260K kit guide
ad estrazione totale
della portata di 120 Kg
· Art 260FK staffe
fissaggio antina

· Art 251, wire basket
· Art 260 A-M-B, mechanism
· Art 260K, full-extension
slides with soft closing,
120 Kg capacity
· Art 260FK, door brackets kit

VARIANTI — Variants

260PRO

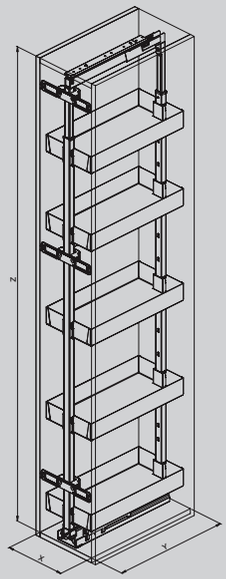

300	260	505	**260A** 1880-2180 **260M** 1615-1915 **260B** 1215-1515	120	F	**Orione** Orion **Bianco** White **Nero** Black
400	360	505		120		
450	410	505		120		
500	460	505		120		
600	560	505		120		

260M

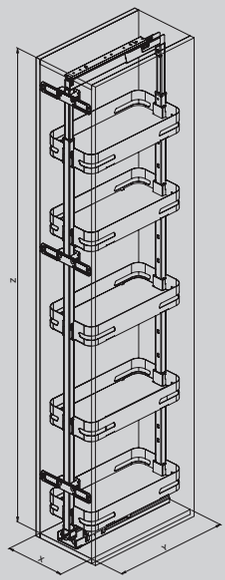

300	260	505	**260A** 1880-2180 **260M** 1615-1915 **260B** 1215-1515	120	F	**Bianco** White **Orione** Orion **Nero** Black **Grigio** Grey	**Cemento chiaro, Cemento scuro, Rovere Halifax naturale, Rovere Nordico, Grigio, Bianco** Light concrete Dark concrete, Natural Halifax oak, Nordic oak, Grey, White
400	360	505		120			
450	410	505		120			
500	460	505		120			
600	560	505		120			

VARIANTI — Variants

260ME

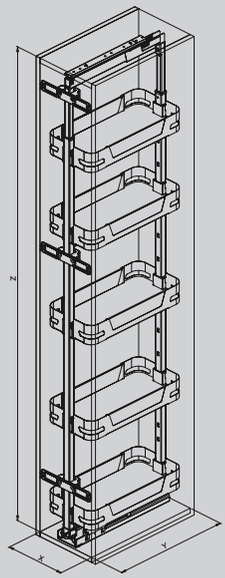

300	260	505	**260A** 1880-2180 **260M** 1615-1915 **260B** 1215-1515	120	F	**Bianco** White **Orione** Orion **Nero** Black **Grigio** Grey	**Cemento chiaro, Cemento scuro, Rovere Halifax naturale, Rovere Nordico, Grigio, Bianco** Light concrete Dark concrete, Natural Halifax oak, Nordic oak, Grey, White	**Vetro** Glass
400	360	505		120				
450	410	505		120				
500	460	505		120				
600	560	505		120				

260i

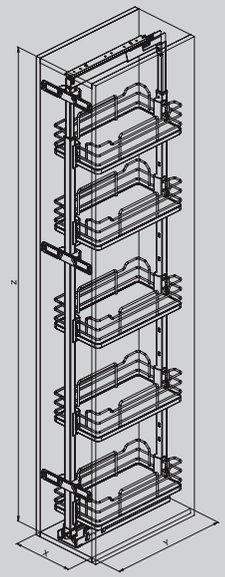

300	260	505	**260A** 1880-2180 **260M** 1615-1915 **260B** 1215-1515	120	F	**Orione** Orion **Cromo** Chrome
400	360	505		120		
450	410	505		120		
500	460	505		120		
600	560	505		120		

260+

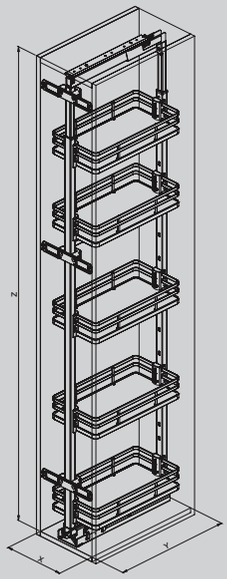

300	260	505	**260A** 1880-2180 **260M** 1615-1915 **260B** 1215-1515	120	F
400	360	505		120	
450	410	505		120	
500	460	505		120	
600	560	505		120	

Orione
Orion
Cromo
Chrome

260

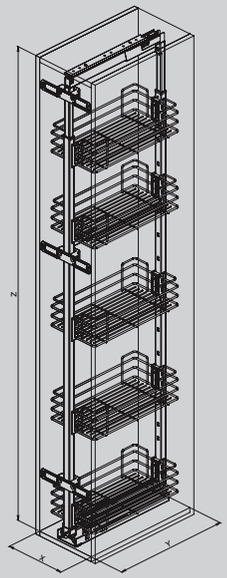

300	260	505	**260A** 1880-2180 **260M** 1615-1915 **260B** 1215-1515	120	F
400	360	505		120	
450	410	505		120	
500	460	505		120	
600	560	505		120	

Orione
Orion
Cromo
Chrome
Grigio
Grey

265ME



Colonna estraibile girevole con 5 cesti,
in lamiera verniciata con fondo in nobilitato e spondina,
guida ad estrazione totale ammortizzata, portata 120 Kg.

Pull-out rotating larder with 5 baskets in painted metal sheet,
melamine bottom and insert. Full-extension slides
with soft closing, 120 Kg capacity.



FINITURE LAMIERA
Metal Sheet Finish

- Bianco
  White
- Grigio
  Grey
- Orione
  Orion
- Nero
  Black

FINITURE FONDO
Melamine Finish

- Cemento chiaro
  Light concrete
- Cemento scuro
  Dark concrete
- Rovere Halifax naturale
  Natural Halifax oak
- Rovere Nordico
  Nordic oak
- Grigio
  Grey
- Bianco
  White

FINITURE SPONDA
Insert Finish

- Vetro
  Glass

265M

Optional



Colonna estraibile girevole con 5 cesti, in lamiera verniciata con fondo in nobilitato, guida ad estrazione totale ammortizzata, portata 120 Kg.

Pull-out rotating larder with 5 baskets in painted metal sheet and melamine bottom. Full-extension slides with soft closing, 120 Kg capacity.

265ME

Optional



Colonna estraibile girevole con 5 cesti, in lamiera verniciata con fondo in nobilitato e spondina, guida ad estrazione totale ammortizzata, portata 120 Kg.

Pull-out rotating larder with 5 baskets in painted metal sheet, melamine bottom and insert. Full-extension slides with soft closing, 120 Kg capacity.

265i

Optional



Colonna estraibile girevole con 5 cesti, fondo in nobilitato, guida ad estrazione totale con soft closing, portata 120 Kg.

Pull-out rotating larder with 5 baskets in round wire with melamine bottom. Full-extension slides with soft closing, 120 Kg capacity.

265+

Colonna estraibile girevole con 5 cesti, fondo in nobilitato, guida ad estrazione totale con soft closing, portata 120 Kg.
Pull-out rotating larder with 5 baskets in flat wire with melamine bottom. Full-extension slides with soft closing, 120 Kg capacity.



265

Colonna estraibile girevole con 5 cesti, con fondo in filo, guida ad estrazione totale con soft closing, portata 120 Kg.
Pull-out rotating larder with 5 wire baskets.
Full-extension slides with soft closing, 120 Kg capacity.



265
orione_orion



VARIANTI — Variants

265M

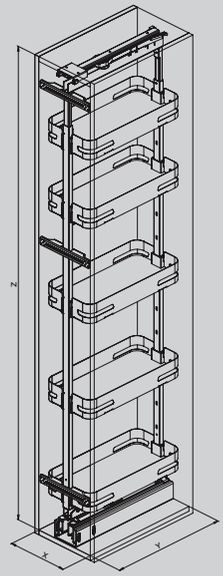

300	260	515	1880-2180	120	F	**Bianco** White **Orione** Orion **Nero** Black **Grigio** Grey	**Cemento chiaro, Cemento scuro, Rovere Halifax naturale, Rovere Nordico, Grigio, Bianco** Light concrete Dark concrete, Natural Halifax oak, Nordic oak, Grey, White
400	360	515	1880-2180	120			
450	410	515	1880-2180	120			

265ME

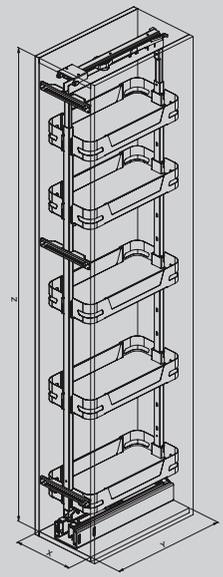

300	260	515	1880-2180	120	F	**Bianco** White **Orione** Orion **Nero** Black **Grigio** Grey	**Cemento chiaro, Cemento scuro, Rovere Halifax naturale, Rovere Nordico, Grigio, Bianco** Light concrete Dark concrete, Natural Halifax oak, Nordic oak, Grey, White	**Vetro** Glass
400	360	515	1880-2180	120				
450	410	515	1880-2180	120				

VARIANTI — Variants

265i

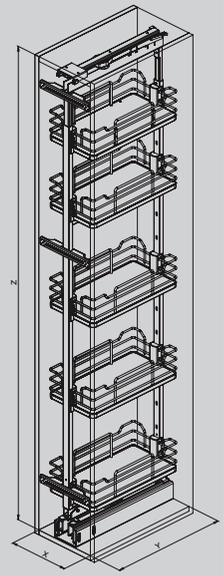

300	260	515	1880-2180	120	**F**	**Orione** Orion **Cromo** Chrome
400	360	515	1880-2180	120		
450	410	515	1880-2180	120		

265+

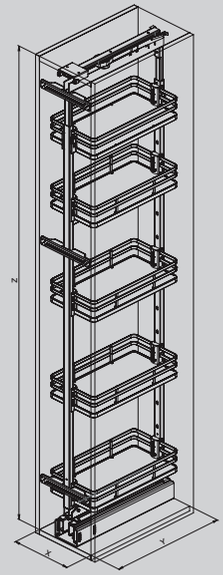

300	260	515	1880-2180	120	**F**	**Orione** Orion **Cromo** Chrome
400	360	515	1880-2180	120		
450	410	515	1880-2180	120		

265

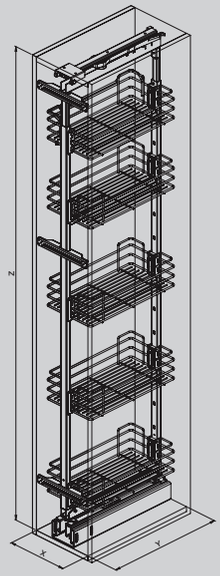

300	260	515	1880-2180	120	F	**Orione** Orion **Cromo** Chrome **Grigio** Grey
400	360	515	1880-2180	120		
450	410	515	1880-2180	120		

295ME

FINITURE LAMIERA
Metal Sheet Finish

- Bianco White
- Grigio Grey
- Orione Orion
- Nero Black

FINITURE FONDO
Melamine Finish

- Cemento chiaro Light concrete
- Cemento scuro Dark concrete
- Rovere Halifax naturale Natural Halifax oak
- Rovere Nordico Nordic oak
- Grigio Grey
- Bianco White

FINITURE SPONDA
Insert Finish

- Vetro Glass



Gli articoli 295 sono delle colonne attrezzata estraibili composte da:
· Art 296, il cesto
· Art 295A, il telaio
· Art 295K, il kit guide ad estrazione totale con soft closing
della portata di 80 Kg

Articles 295 are pull-out larders composed of:
· Art 296, the basket
· Art 295A, the frame
· Art 295K, the full-extension slides with soft closing, 80 Kg capacity

Cesti/Baskets

296PRO



296M



296ME



296i

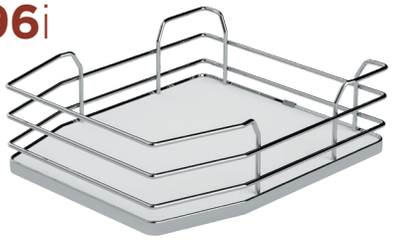

296+

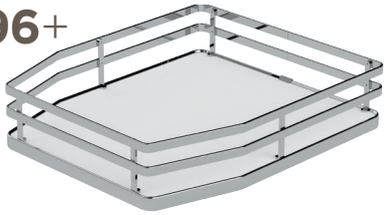

296

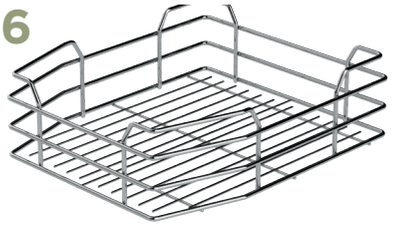

295A Telaio/Frame

Nero-Black

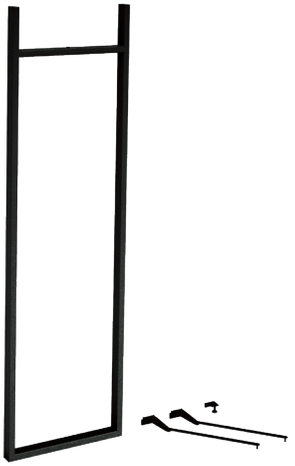

Orione-Orion



Grigio-Grey



Bianco-White



295K Kit guide/Slides kit

Nero-Black



Orione-Orion

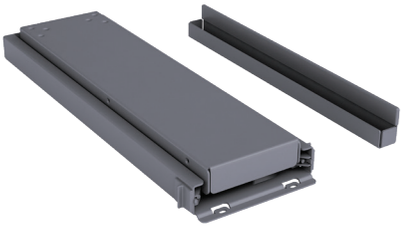

Grigio-Grey

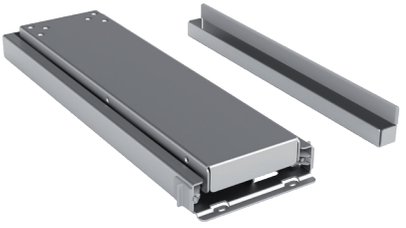

Bianco-White

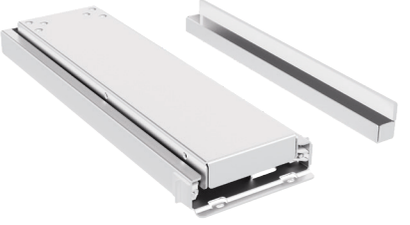

295PRO



· Art 296PRO cesto
in lamiera verniciata
· Art 295A, il telaio
· Art 295K kit guide
ad estrazione totale
della portata di 80 Kg.

· Art 296PRO, basket
in painted metal sheet
Art 295A, mechanism
· Art 295K, full-extension
slides with soft closing,
80 Kg capacity.

Optional

295 SOFT
Kit soft.
Kit soft.



295F
Staffa.
Bracket.



056PRO
Tappetino antiscivolo.
Anti-slip mat.



295M



· Art 296M cesto
in lamiera verniciata
e fondo in nobilitato
· Art 295A, il telaio
· Art 295K kit guide
ad estrazione totale
della portata di 80 Kg

· Art 296M, basket
in painted metal sheet
with melamine bottom
· Art 295A, mechanism
· Art 295K, full-extension
slides with soft closing,
80 Kg capacity

Optional

295 SOFT
Kit soft.
Kit soft.



295F
Staffa.
Bracket.



295ME



· Art 296ME cesto in lamiera verniciata con fondo in nobilitato e spondina
· Art 295A, il telaio
· Art 295K kit guide ad estrazione totale della portata di 80 Kg.

· Art 296ME, basket in painted metal sheet with melamine bottom and insert
· Art 295A, mechanism
· Art 295K, full-extension slides with soft closing, 80 Kg capacity.

Optional

295 SOFT
Kit soft.
Kit soft.



295F
Staffa.
Bracket.



295i

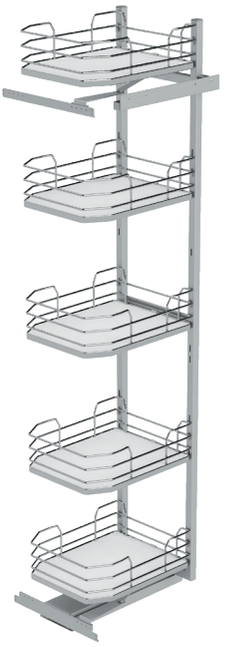

· Art 296i cesto con fondo in nobilitato
· Art 295A, il telaio
· Art 295K kit guide ad estrazione totale della portata di 80 Kg.

· Art 296i, basket in round wire with melamine bottom
· Art 295A, mechanism
· Art 295K, full-extension slides with soft closing, 80 Kg capacity.

Optional

295 SOFT
Kit soft.
Kit soft.



295F
Staffa.
Bracket.



295+

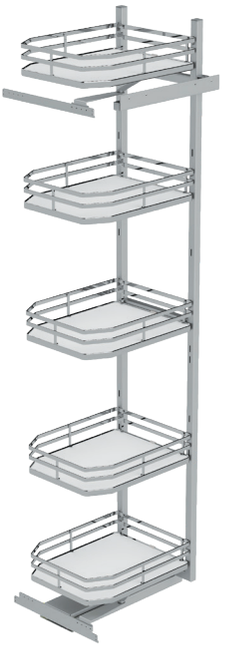

· Art 296+ cesto
con fondo in nobilitato
· Art 295A, il telaio
· Art 295K kit guide
ad estrazione totale
della portata di 80 Kg.

· Art 296+, basket in flat
wire with melamine bottom
· Art 295A, mechanism
· Art 295K, full-extension
slides with soft closing,
80 Kg capacity.

Optional

295 SOFT
Kit soft.
Kit soft.



295F
Staffa.
Bracket.



295

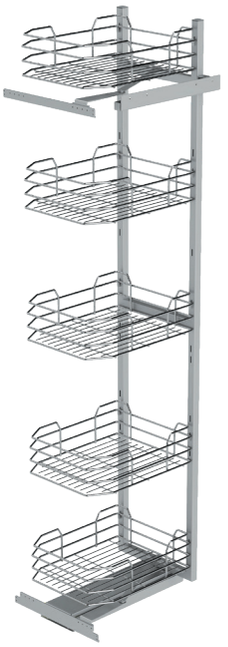

· Art 296 cesto
con fondo in filo
· Art 295A, il telaio
· Art 295K kit guide
ad estrazione totale
della portata di 80 Kg.

· Art 296, wire basket
· Art 295A, mechanism
· Art 295K, full-extension
slides with soft closing,
80 Kg capacity.

Optional

295SOFT
Kit soft.
Kit soft.



295F
Staffa.
Bracket.



VARIANTI — Variants

295PRO

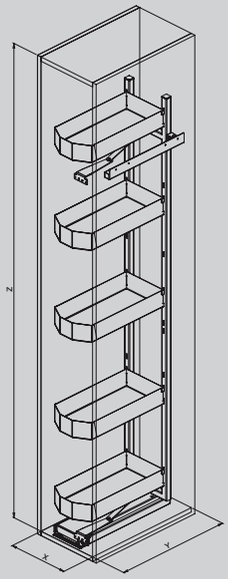

300	252	470	1880	80	S	**Orione** Orion **Bianco** White **Nero** Black
400	352	470	1880	80		
450	390	470	1880	80		
500	440	470	1880	80		
600	540	470	1880	80		
750	690	470	1880	80		

295M

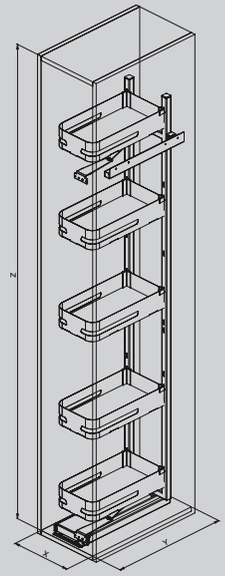

300	252	470	1880	80	S	**Bianco** White **Orione** Orion **Nero** Black **Grigio** Grey	**Cemento chiaro, Cemento scuro, Rovere Halifax naturale, Rovere Nordico, Grigio, Bianco** Light concrete Dark concrete, Natural Halifax oak, Nordic oak, Grey, White
400	352	470	1880	80			
450	390	470	1880	80			
500	440	470	1880	80			
600	540	470	1880	80			

295ME

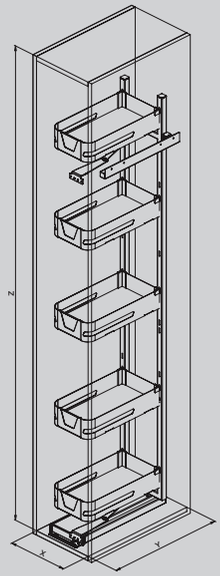

300	252	470	1880	80	S	**Bianco** White **Orione** Orion **Nero** Black **Grigio** Grey	**Cemento chiaro, Cemento scuro, Rovere Halifax naturale, Rovere Nordico, Grigio, Bianco** Light concrete Dark concrete, Natural Halifax oak, Nordic oak, Grey, White	**Vetro** Glass
400	352	470	1880	80				
450	390	470	1880	80				
500	440	470	1880	80				
600	540	470	1880	80				

295i

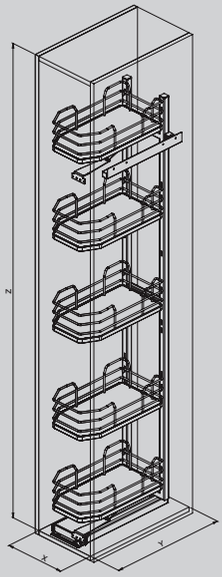

300	252	470	1880	80	S	**Orione** Orion **Cromo** Chrome
400	352	470	1880	80		
450	390	470	1880	80		
500	440	470	1880	80		
600	540	470	1880	80		

295+

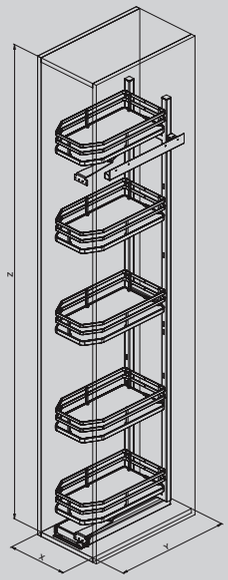

300	252	470	1880	80	S	**Orione** Orion **Cromo** Chrome
400	352	470	1880	80		
450	390	470	1880	80		
500	440	470	1880	80		
600	540	470	1880	80		

295

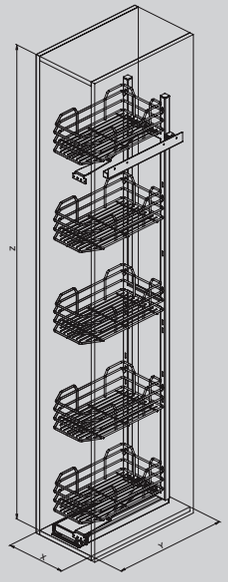

300	252	470	1880	80	S	**Orione** Orion **Cromo** Chrome **Grigio** Grey
400	352	470	1880	80		
450	390	470	1880	80		
500	440	470	1880	80		
600	540	470	1880	80		

296+





CUCINA / KITCHEN

ANGOLI CORNER UNITS

340PRO



Il 340PRO è composto da:
· 340K meccanismo estraibile “SPAZIO”
per angolo base, reversibile e con chiusura ammortizzata.
· 341PRO cesti in lamiera verniciata.

Article 340PRO is composed of:
· 340K, the pull-out “SPAZIO” mechanism for corner base,
reversible and with soft closing.
· 341PRO, baskets in painted metal sheet

FINITURE LAMIERA
Metal Sheet Finish

Orione
Orion

Bianco
White

Nero
Black

340K



341PRO

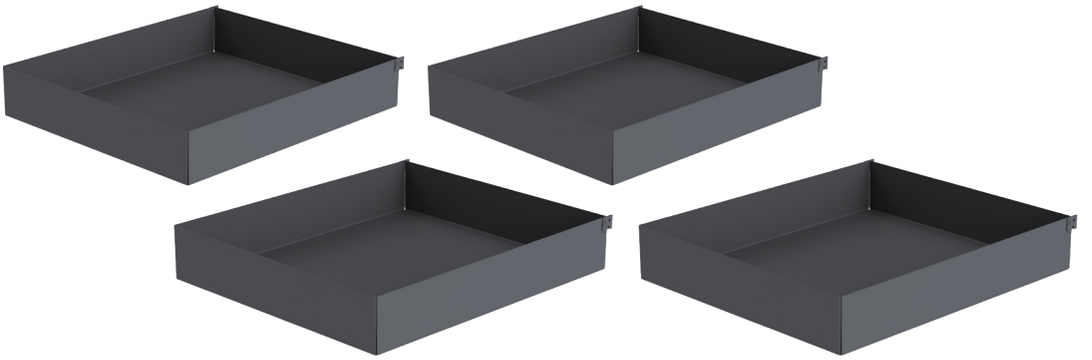

340PRO

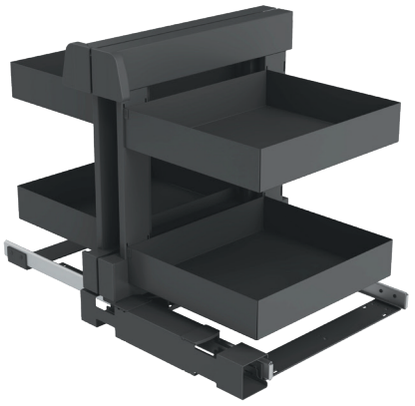

Il 340PRO è composto da:
· 340K il meccanismo estraibile "SPAZIO" per angolo base, reversibile e con chiusura ammortizzata.
· 341PRO i cesti in lamiera verniciata.

Article 340PRO is composed of:
· 340K, the pull-out "SPAZIO" mechanism for corner base, reversible and with soft closing.
· 341PRO, baskets in painted metal sheet

Optional

056PRO

Tappetino antiscivolo.
Anti-slip mat.



340M



Il 340M è composto da:
· 340K il meccanismo estraibile "SPAZIO" per angolo base, reversibile e con chiusura ammortizzata.
· 341M i cesti in lamiera verniciata con fondo in nobilitato.

Article 340M is composed of:
· 340K, the pull-out "SPAZIO" mechanism for corner base, reversible and with soft closing.
· 341M, baskets in painted metal sheet with melamine bottom.

Optional

340ME



Il 340ME è composto da:
· 340K il meccanismo estraibile "SPAZIO" per angolo base, reversibile e con chiusura ammortizzata.
· 341ME i cesti in lamiera verniciata con fondo in nobilitato e spondina

Article 340ME is composed of:
· 340K, the pull-out "SPAZIO" mechanism for corner base, reversible and with soft closing.
· 341ME baskets in painted metal sheet with melamine bottom and insert.

Optional

340i

Optional

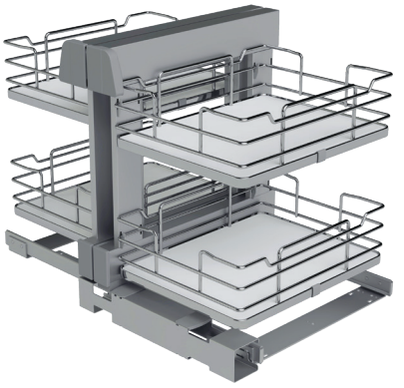

Il 340i è composto da:
· 340K il meccanismo estraibile “SPAZIO” per angolo base, reversibile e con chiusura ammortizzata.
· 341i i cesti con fondo in nobilitato.

Il 340i that is composed of:
· 340K Pull-out mechanism “SPAZIO” for corner cabinet, reversible and with soft closing.
· 341i baskets in round wire with melamine bottom.

340+

Optional

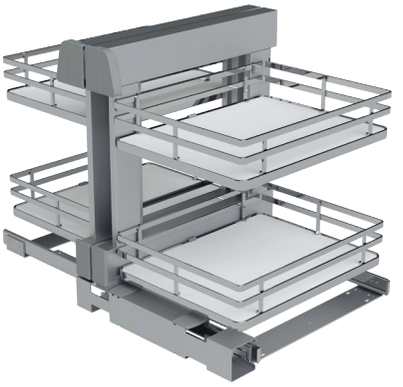

Il 340+ è composto da:
· 340K il meccanismo estraibile “SPAZIO” per angolo base, reversibile e con chiusura ammortizzata.
· 341+ i cesti con fondo in nobilitato.

Article 340+ is composed of:
· 340K, the pull-out “SPAZIO” mechanism for corner base, reversible and with soft closing.
· 341+, baskets in flat wire with melamine bottom.

340

Optional

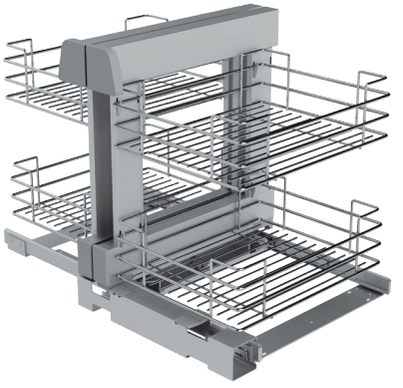

Il 340 è composto da:
· 340K il meccanismo estraibile “SPAZIO” per angolo base, reversibile e con chiusura ammortizzata.
· 340 i cesti con fondo in filo

Il 340 that is composed of:
· 340K Pull-out mechanism “SPAZIO” for corner cabinet, reversible and with soft closing.
· 340 wire baskets.

VARIANTI — Variants

340PRO

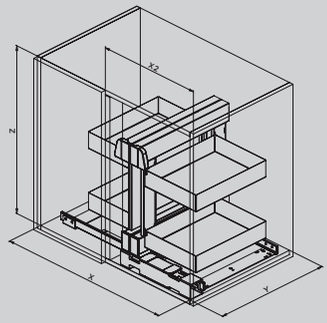

900	**X** 760 **X2** 450	480	540	40	**S**	**Orione** Orion **Bianco** White **Nero** Black
1000	**X** 760 **X2** 500	480	540	40		
1200	**X** 960 **X2** 600	480	540	40		

340M

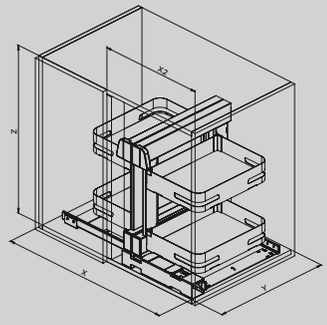

900	**X** 760 **X2** 450	480	540	40	**S**	**Bianco** White **Orione** Orion **Nero** Black **Grigio** Grey	**Cemento chiaro, Cemento scuro, Rovere Halifax naturale, Rovere Nordico, Grigio, Bianco** Light concrete Dark concrete, Natural Halifax oak, Nordic oak, Grey, White
1000	**X** 760 **X2** 500	480	540	40			
1200	**X** 960 **X2** 600	480	540	40			

340ME

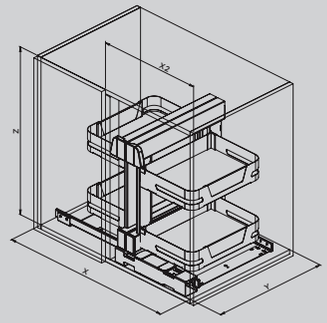

900	**X** 760 **X2** 450	480	540	40	**S**	**Bianco** White **Orione** Orion **Nero** Black **Grigio** Grey	**Cemento chiaro, Cemento scuro, Rovere Halifax naturale, Rovere Nordico, Grigio, Bianco** Light concrete Dark concrete, Natural Halifax oak, Nordic oak, Grey, White	**Vetro** Glass
1000	**X** 760 **X2** 500	480	540	40				
1200	**X** 960 **X2** 600	480	540	40				

340i

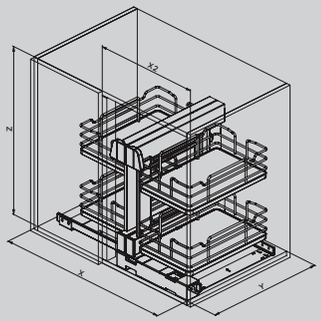	**900**	**X** 760 **X2** 450	480	540	40	S	**Orione** Orion **Cromo** Chrome
	1000	**X** 760 **X2** 500	480	540	40		
	1200	**X** 960 **X2** 600	480	540	40		

340+

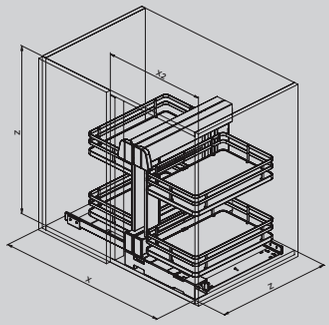	**900**	**X** 760 **X2** 450	480	540	40	S	**Orione** Orion **Cromo** Chrome
	1000	**X** 760 **X2** 500	480	540	40		
	1200	**X** 960 **X2** 600	480	540	40		

340

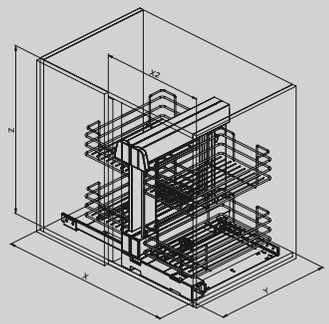	**900**	**X** 760 **X2** 450	480	540	40	S	**Orione** Orion **Cromo** Chrome **Grigio** Grey
	1000	**X** 760 **X2** 500	480	540	40		
	1200	**X** 960 **X2** 600	480	540	40		

340+ H685

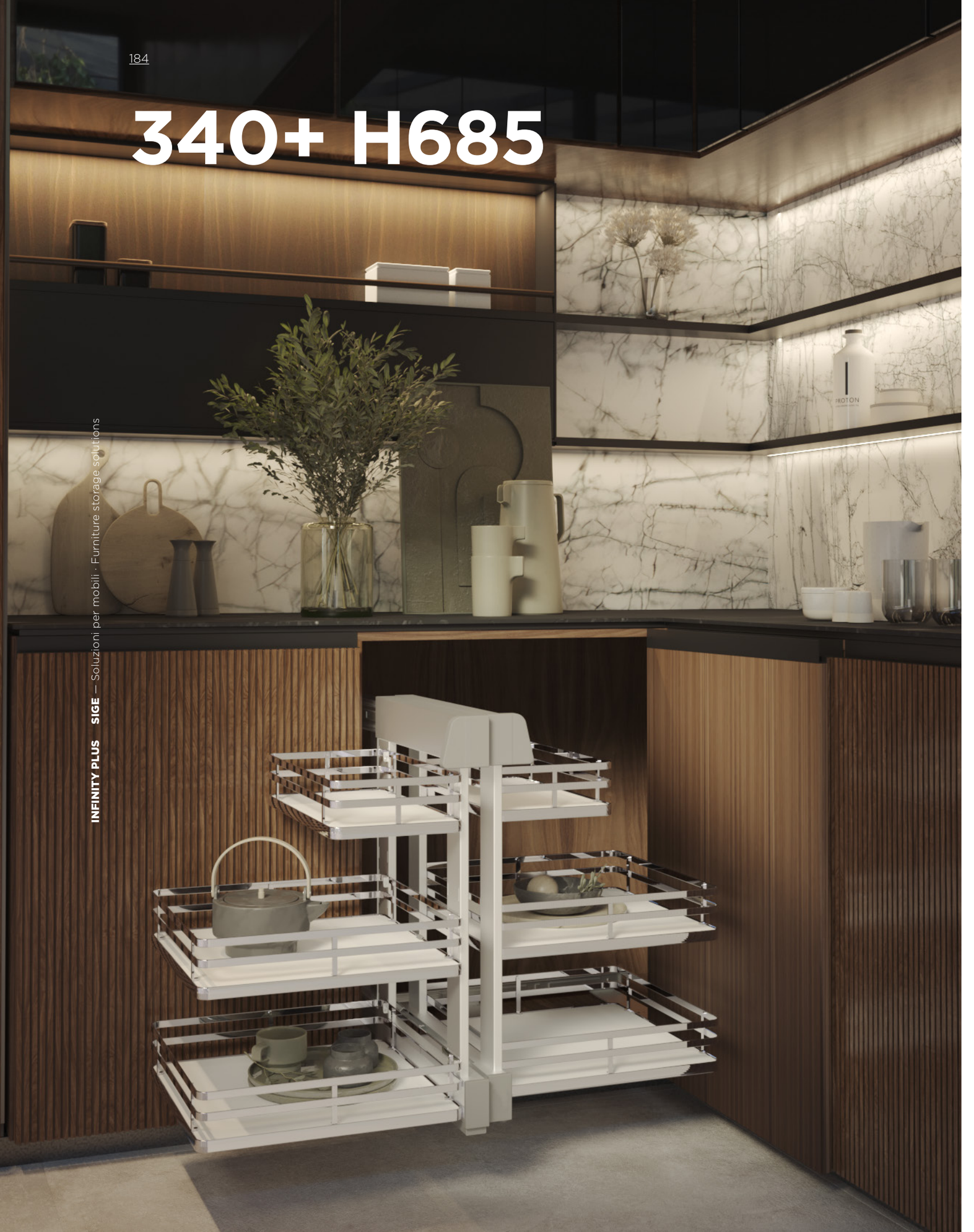

Il 340+ H685 è composto dal:
· 340K il meccanismo estraibile “SPAZIO” per angolo base, reversibile e con chiusura ammortizzata.
· 341+ i sei cesti con fondo in nobilitato.

Article 340+ H685 is composed of:
· 340K, the pull-out “SPAZIO” mechanism for corner base, reversible and with soft closing.
· 341+ n°6 baskets in flat wire with melamine bottom.

FINITURE
Finish

Cromo
Chrome

Orione
Orion

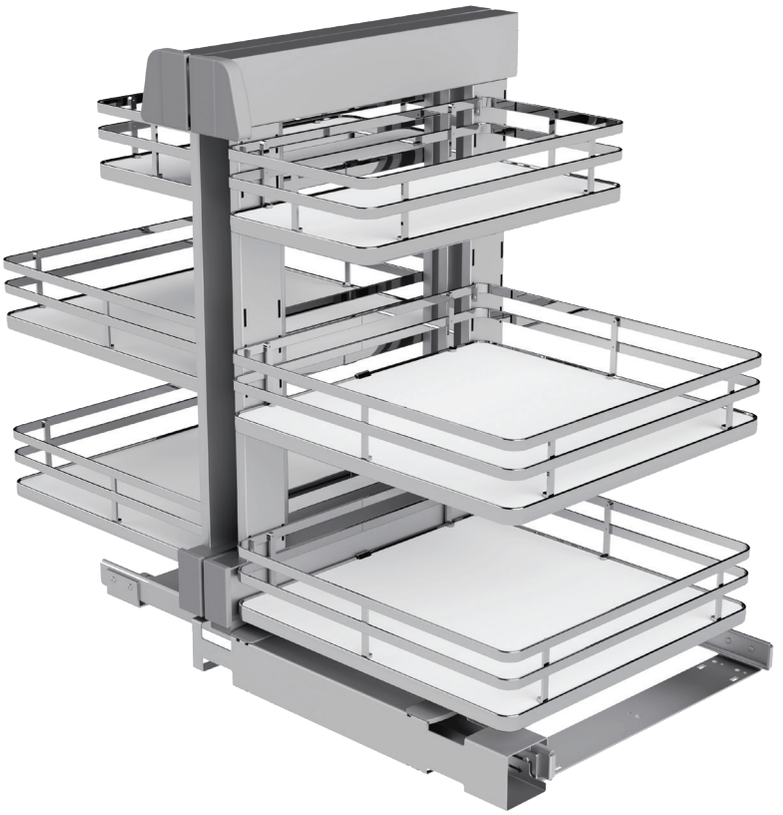

340PRO H685



Il 340PRO H685 è composto da:
· 340K il meccanismo estraibile "SPAZIO" per angolo base, reversibile e con chiusura ammortizzata.
· 341PRO i cesti in lamiera verniciata.

Article 340PRO H685 is composed of:
· 340K, the pull-out "SPAZIO" mechanism for corner base, reversible and with soft closing.
· 341PRO, baskets in painted metal sheet

Optional

056PRO

Tappetino antiscivolo.
Anti-slip mat.



340M H685



Il 340M H685 è composto da:
· 340K il meccanismo estraibile "SPAZIO" per angolo base, reversibile e con chiusura ammortizzata.
· 341M i cesti in lamiera verniciata con fondo in nobilitato.

Article 340M H685 is composed of:
· 340K, the pull-out "SPAZIO" mechanism for corner base, reversible and with soft closing.
· 341M, baskets in painted metal sheet with melamine bottom.

Optional

340ME H685



Il 340ME H685 è composto da:
· 340K il meccanismo estraibile "SPAZIO" per angolo base, reversibile e con chiusura ammortizzata.
· 341ME i cesti in lamiera verniciata con fondo in nobilitato e spondina

Article 340ME H685 is composed of:
· 340K, the pull-out "SPAZIO" mechanism for corner base, reversible and with soft closing.
· 341ME baskets in painted metal sheet with melamine bottom and insert.

Optional

340i H685

Optional

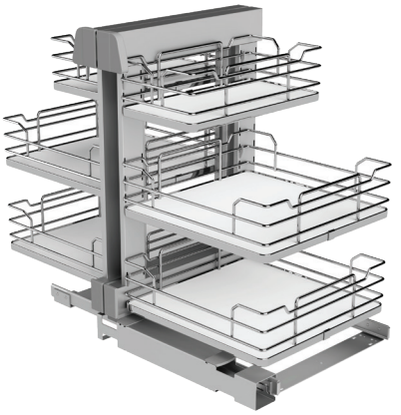

Il 340i H685 è composto da:
· 340K il meccanismo estraibile “SPAZIO” per angolo base, reversibile e con chiusura ammortizzata.
· 341i i cesti con fondo in nobilitato.

Il 340i H685 that is composed of:
· 340K Pull-out mechanism “SPAZIO” for corner cabinet, reversible and with soft closing.
· 341i baskets in round wire with melamine bottom.

340+ H685

Optional

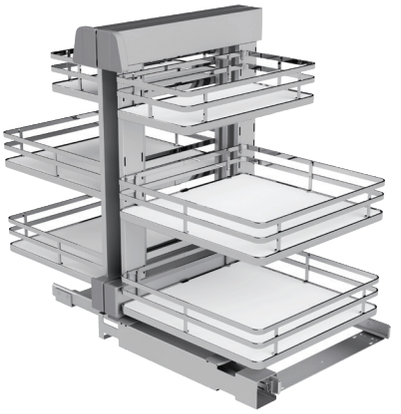

Il 340+ H685 è composto da:
· 340K il meccanismo estraibile “SPAZIO” per angolo base, reversibile e con chiusura ammortizzata.
· 341+ i cesti con fondo in nobilitato.

Article 340+ H685 is composed of:
· 340K, the pull-out “SPAZIO” mechanism for corner base, reversible and with soft closing.
· 341+, baskets in flat wire with melamine bottom.

340 H685

Optional

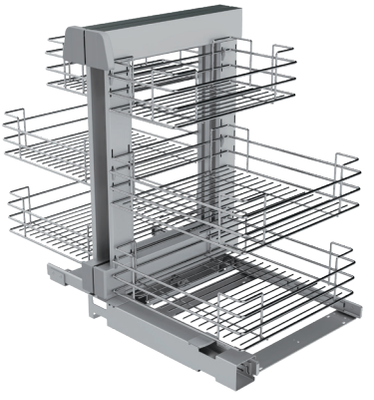

Il 340 H685 è composto da:
· 340K il meccanismo estraibile “SPAZIO” per angolo base, reversibile e con chiusura ammortizzata.
· 340 i cesti con fondo in filo

Il 340 H685 that is composed of:
· 340K Pull-out mechanism “SPAZIO” for corner cabinet, reversible and with soft closing.
· 340 wire baskets.

VARIANTI — Variants

340PRO H685

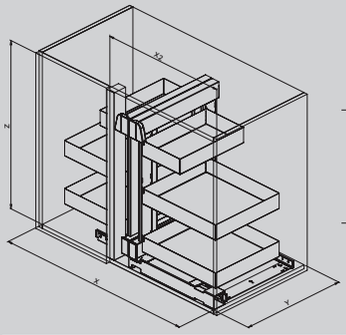

900	**X** 760 **X2** 450	480	770	40	**S**	**Orione** Orion **Bianco** White **Nero** Black
1000	**X** 760 **X2** 500	480	770	40		
1200	**X** 960 **X2** 600	480	770	40		

340M H685

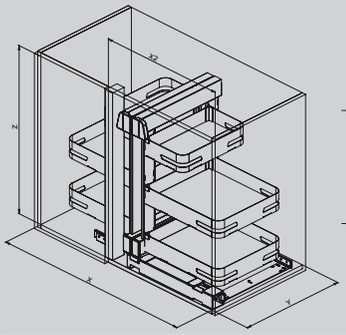

900	**X** 760 **X2** 450	480	770	40	**S**	**Bianco** White **Orione** Orion **Nero** Black **Grigio** Grey	**Cemento chiaro, Cemento scuro, Rovere Halifax naturale, Rovere Nordico, Grigio, Bianco** Light concrete Dark concrete, Natural Halifax oak, Nordic oak, Grey, White
1000	**X** 760 **X2** 500	480	770	40			
1200	**X** 960 **X2** 600	480	770	40			

340ME H685

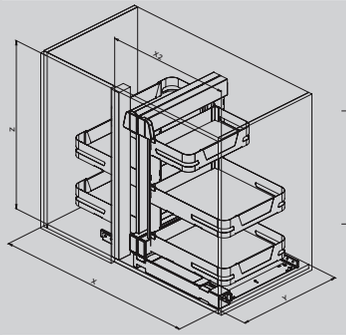

900	**X** 760 **X2** 450	480	770	40	**S**	**Bianco** White **Orione** Orion **Nero** Black **Grigio** Grey	**Cemento chiaro, Cemento scuro, Rovere Halifax naturale, Rovere Nordico, Grigio, Bianco** Light concrete Dark concrete, Natural Halifax oak, Nordic oak, Grey, White	**Vetro** Glass
1000	**X** 760 **X2** 500	480	770	40				
1200	**X** 960 **X2** 600	480	770	40				

340i H685

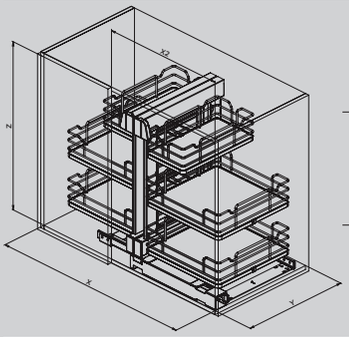

900	**X** 760 **X2** 450	480	770	40	S
1000	**X** 760 **X2** 500	480	770	40	
1200	**X** 960 **X2** 600	480	770	40	

Orione
Orion
Cromo
Chrome

340+ H685

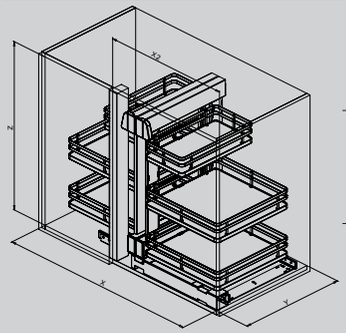

900	**X** 760 **X2** 450	480	770	40	S
1000	**X** 760 **X2** 500	480	770	40	
1200	**X** 960 **X2** 600	480	770	40	

Orione
Orion
Cromo
Chrome

340 H685

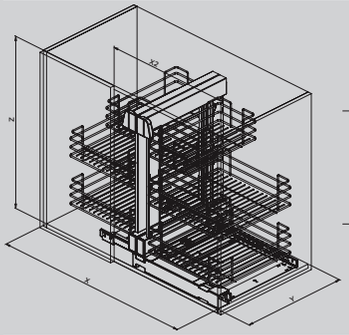

900	**X** 760 **X2** 450	480	770	40	S
1000	**X** 760 **X2** 500	480	770	40	
1200	**X** 960 **X2** 600	480	770	40	

Orione
Orion
Cromo
Chrome
Grigio
Grey

350ME

Nell’immagine versione dx.
Pictured is the right version.

Meccanismo estraibile per angolo base ammortizzata, con 4 cesti in lamiera verniciata con fondo in nobilitato e spondina. Versione sinistra o destra.

Pull-out mechanism for corner base with soft closing, 4 baskets in painted metal sheet with melamine bottom and insert. Left and right version.



FINITURE LAMIERA
Metal Sheet Finish

- Bianco / White
- Grigio / Grey
- Orione / Orion
- Nero / Black

FINITURE FONDO
Melamine Finish

- Cemento chiaro / Light concrete
- Cemento scuro / Dark concrete
- Rovere Halifax naturale / Natural Halifax oak
- Rovere Nordico / Nordic oak
- Grigio / Grey
- Bianco / White

FINITURE SPONDA
Insert Finish

- Vetro / Glass

350PRO



Meccanismo estraibile per angolo base ammortizzata, con 4 cesti in lamiera verniciata. Versione sinistra o destra.

Pull-out mechanism for corner base with soft closing, 4 baskets in painted metal sheet. Left and right version.

Optional

056PRO

Tappetino antiscivolo.
Anti-slip mat.



350M



Meccanismo estraibile per angolo base ammortizzata, con 4 cesti in lamiera verniciata con fondo in nobilitato. Versione sinistra o destra.

Pull-out mechanism for corner base with soft closing, 4 baskets in painted metal sheet with melamine bottom. Left and right version.

Optional

350ME



Meccanismo estraibile per angolo base ammortizzata, con 4 cesti in lamiera verniciata con fondo in nobilitato e spondina. Versione sinistra o destra.

Pull-out mechanism for corner base with soft closing, 4 baskets in painted metal sheet with melamine bottom and insert. Left and right version.

Optional

350i



Meccanismo estraibile
per angolo base,
con 4 cesti fondo
in nobilitato,
completo di soft closing.
Versione sinistra o destra.

Pull-out mechanism
for corner base
with soft closing,
4 baskets in round wire
with melamine bottom.
Left and right version.

Optional

351

Barra posteriore
1200 mm.
1200mm back bar.

|><|	x
1200	1100-1168



350+

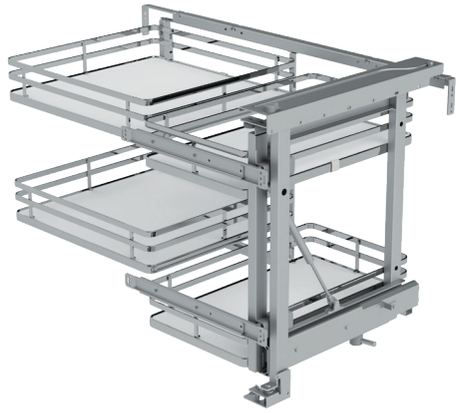

Meccanismo estraibile
per angolo base,
con 4 cesti fondo
in nobilitato,
completo di soft closing.
Versione sinistra o destra.

Pull-out mechanism
for corner base
with soft closing,
4 baskets in flat wire
with melamine bottom.
Left and right version.

Optional

351

Barra posteriore
1200 mm.
1200mm back bar.

|><|	x
1200	1100-1168



350

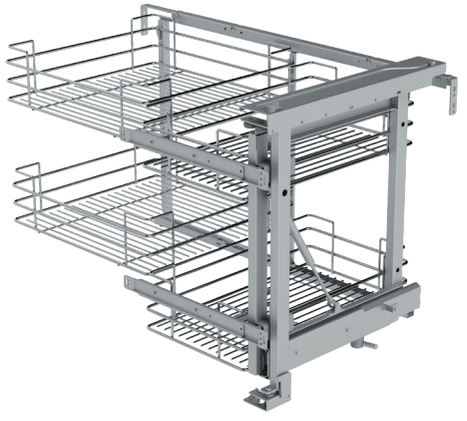

Meccanismo estraibile
per angolo base
ammortizzata,
con 4 cesti fondo in filo.
Versione sinistra o destra.

Pull-out mechanism
for corner base
with soft closing,
4 wire baskets.
Left and right version.

Optional

351

Barra posteriore
1200 mm.
1200mm back bar.

|><|	x
1200	1100-1168



VARIANTI — Variants

350PRO

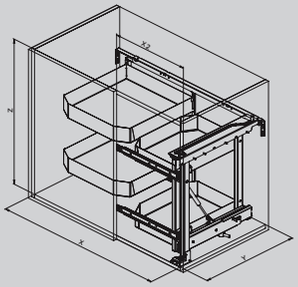

900	**X** 860-1000 **X2** 450
1200	**X** 1110-1168 **X2** 600

505 | 600 | 35 | T

Orione Orion
Bianco White
Nero Black

350M

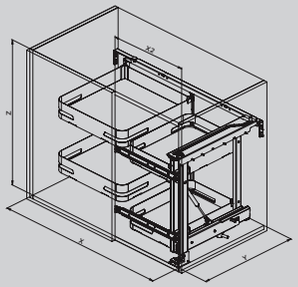

900	**X** 860-1000 **X2** 450
1200	**X** 1110-1168 **X2** 600

505 | 600 | 35 | T

Bianco White
Orione Orion
Nero Black
Grigio Grey

Cemento chiaro, Cemento scuro, Rovere Halifax naturale, Rovere Nordico, Grigio, Bianco

Light concrete Dark concrete, Natural Halifax oak, Nordic oak, Grey, White

350ME

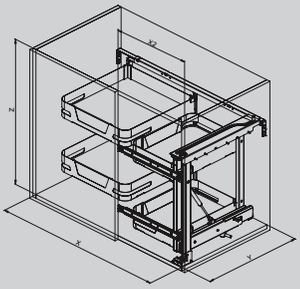

900	**X** 860-1000 **X2** 450
1200	**X** 1110-1168 **X2** 600

505 | 600 | 35 | T

Bianco White
Orione Orion
Nero Black
Grigio Grey

Cemento chiaro, Cemento scuro, Rovere Halifax naturale, Rovere Nordico, Grigio, Bianco

Light concrete Dark concrete, Natural Halifax oak, Nordic oak, Grey, White

Vetro Glass

350i

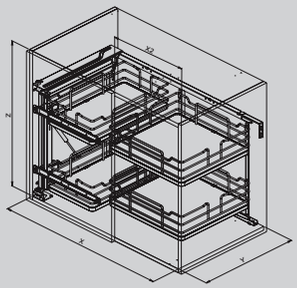	**900**	**X** 860-1000 **X2** 450	470 505	600	35	T
	1200	**X** 1100-1168 **X2** 600	470 505	600	35	T

Orione
Orion

Cromo
Chrome

350+

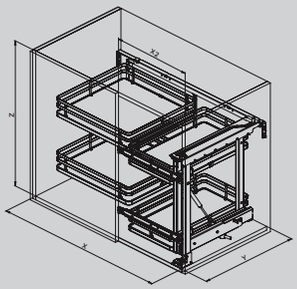	**900**	**X** 860-1000 **X2** 450	470 505	600	35	T
	1200	**X** 1100-1168 **X2** 600	470 505	600	35	T

Orione
Orion

Cromo
Chrome

350

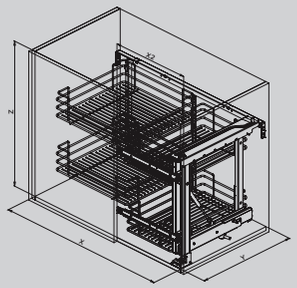	**900**	**X** 860-1000 **X2** 450	470 505	600	35	T
	1200	**X** 1100-1168 **X2** 600	470 505	600	35	T

Orione
Orion

Cromo
Chrome

Grigio
Grey

350i
orione_orion



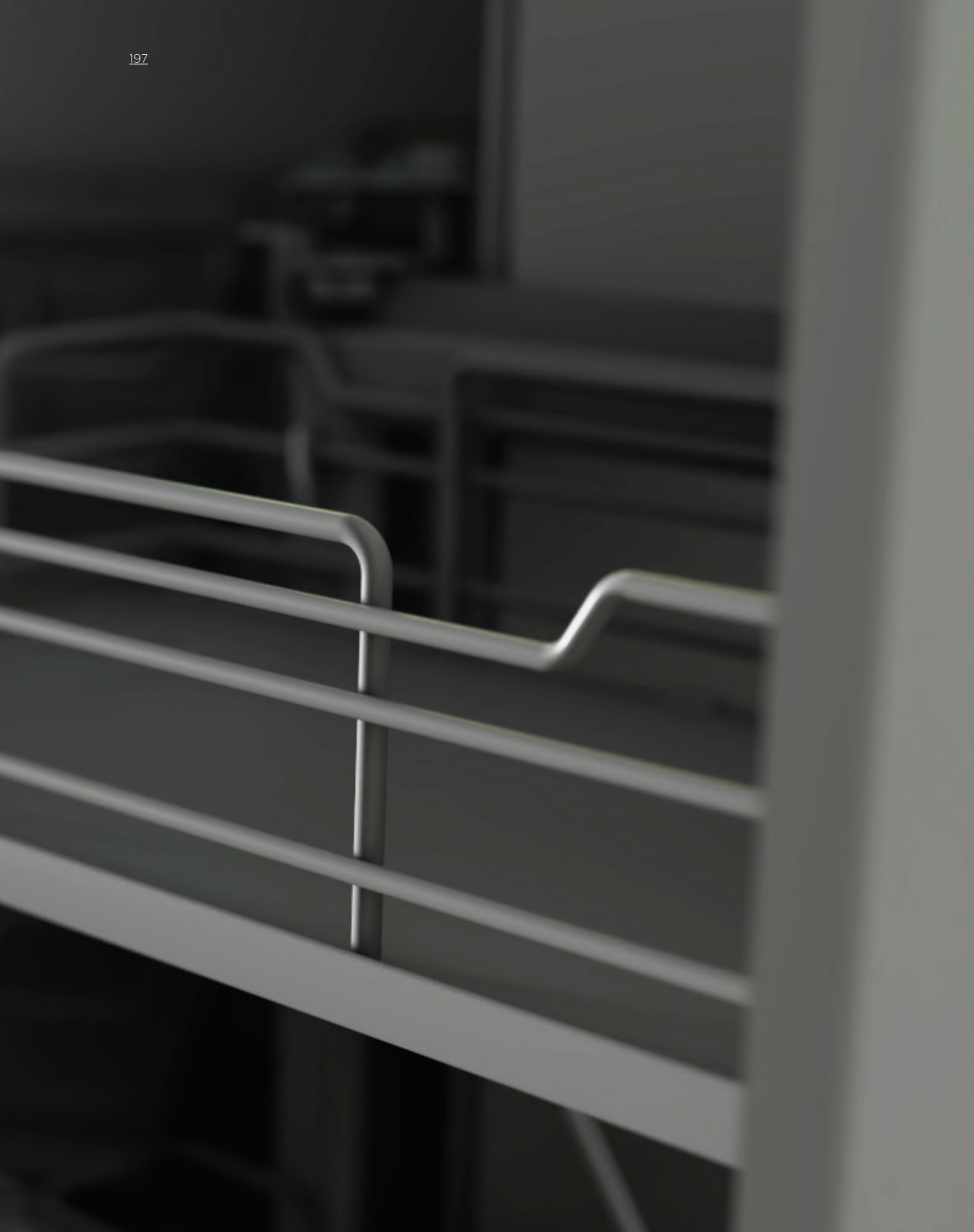

361i



Sistema girevole con 2 cesti,
fondo in nobilitato, per angolo base
900x900 mm (90°).

Rotating system for corner base 900x900
mm (90°), 2 baskets in round wire
with melamine bottom.



FINITURE
Finish

Cromo
Chrome

Orione
Orion

361i

Optional



Sistema girevole
con 2 cesti,
fondo in nobilitato,
per angolo base
900x900 mm (90°).

Rotating system for corner
base 900x900 mm (90°),
2 baskets in round wire
with melamine bottom.

361+

Optional



Sistema girevole
con 2 cesti,
fondo in nobilitato,
per angolo base
900x900 mm (90°).

Rotating system for corner
base 900x900 mm (90°),
2 baskets in flat wire
with melamine bottom.

361 90°

Optional



Sistema girevole
con 2 cesti
per angolo base
900x900 mm (90°),
fondo in filo.

Rotating system for corner
base 900x900 mm (90°),
2 wire baskets.

361 45°

Optional



Sistema girevole
con 2 cesti
per angolo base
900x900 mm (45°)
fondo in filo.

Rotating system for corner
base 900x900 mm (45°),
2 wire baskets.

361i

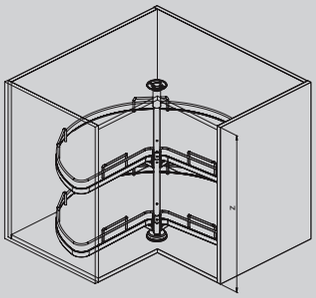

900x900 685-730 40 800

Orione
Orion

Cromo
Chrome

361+

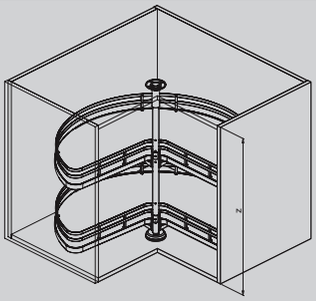

900x900 685-730 40 800

Orione
Orion

Cromo
Chrome

361 90°

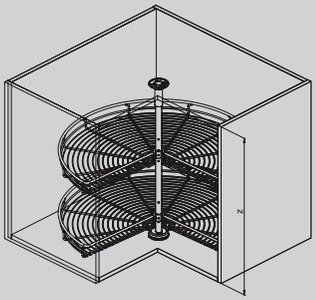

900x900 685-730 40 800

Orione
Orion

Cromo
Chrome

Grigio
Grey

361 45°

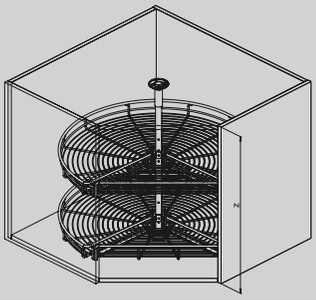

900x900 685-730 40 800

Orione
Orion

Cromo
Chrome

Grigio
Grey

361i



363ME



Sistema girevole con piastra fissaggio sul fondo ad 1 piano, in lamiera verniciata con fondo in nobilitato e spondina, per angolo base 900x900mm (90°).

Rotating system for corner base 900x900 mm (90°) with fixing plate on the bottom. One basket in painted metal sheet with melamine bottom and insert.



FINITURE LAMIERA
Metal Sheet Finish

- Bianco / White
- Grigio / Grey
- Orione / Orion
- Nero / Black

FINITURE FONDO
Melamine Finish

- Cemento chiaro / Light concrete
- Cemento scuro / Dark concrete
- Rovere Halifax naturale / Natural Halifax oak
- Rovere Nordico / Nordic oak
- Grigio / Grey
- Bianco / White

FINITURE SPONDA
Insert Finish

- Vetro / Glass

363PRO



Sistema girevole
con piastra fissaggio
sul fondo ad 1 piano,
in lamiera verniciata,
per angolo
base 900x900mm (90°).

Rotating system for corner
base 900x900 mm (90°)
with fixing plate
on the bottom. One basket
in painted metal sheet.

Optional

056PRO

Tappetino antiscivolo.
Anti-slip mat.



363M



Sistema girevole
con piastra fissaggio
sul fondo ad 1 piano,
in lamiera verniciata
con fondo in nobilitato,
per angolo base
900x900mm (90°).

Rotating system for corner
base 900x900 mm (90°)
with fixing plate
on the bottom.
One basket in painted
metal sheet with
melamine bottom.

Optional

363ME



Sistema girevole
con piastra fissaggio
sul fondo ad 1 piano,
in lamiera verniciata
con fondo in nobilitato
e spondina, per angolo
base 900x900mm (90°).

Rotating system for corner
base 900x900 mm (90°)
with fixing plate
on the bottom.
One basket in painted
metal sheet with melamine
bottom and insert.

Optional

363i

Optional

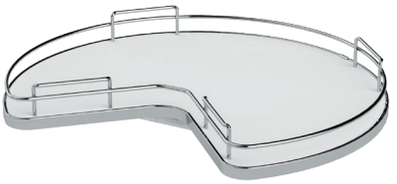

Sistema girevole
con piastra fissaggio
sul fondo ad 1 piano,
fondo in nobilitato,
per angolo base
900x900 mm (90°).

Rotating system for corner
base 900x900 mm (90°)
with fixing plate
on the bottom.
One basket in round wire
with melamine bottom.

363+90°

Optional

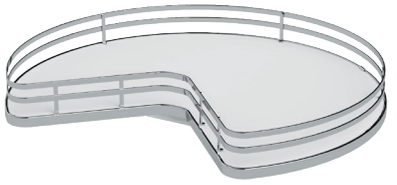

Sistema girevole
con piastra fissaggio
sul fondo ad 1 piano,
fondo in nobilitato,
per angolo base
900x900 mm (90°).

Rotating system for corner
base 900x900 mm (90°)
with fixing plate
on the bottom.
One basket in flat wire
with melamine bottom.

363+45°

Optional

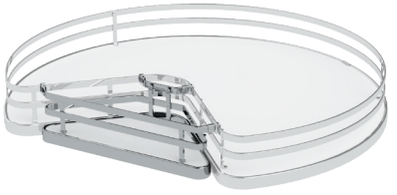

Cestino ad aggancio
per Art 363+ D800 a 90°.

Hanging basket
for Art 363+ D800 90°.

VARIANTI — Variants

363PRO

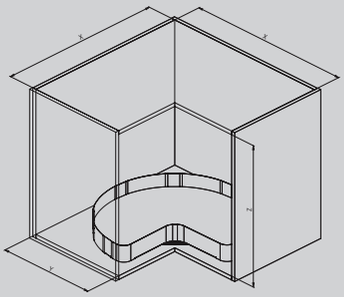

900x900	850	500	110	40	700	**Orione** Orion **Bianco** White **Nero** Black

363M

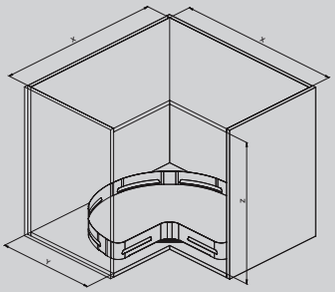

900x900	850	500	110	40	700	**Bianco** White **Orione** Orion **Nero** Black **Grigio** Grey	**Cemento chiaro, Cemento scuro, Rovere Halifax naturale, Rovere Nordico, Grigio, Bianco** Light concrete Dark concrete, Natural Halifax oak, Nordic oak, Grey, White

363ME

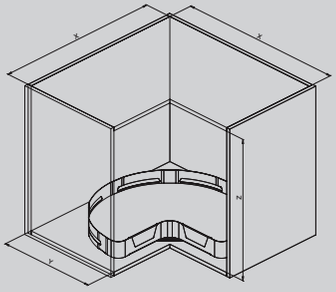

900x900	850	500	110	40	700	**Bianco** White **Orione** Orion **Nero** Black **Grigio** Grey	**Cemento chiaro, Cemento scuro, Rovere Halifax naturale, Rovere Nordico, Grigio, Bianco** Light concrete Dark concrete, Natural Halifax oak, Nordic oak, Grey, White	**Vetro** Glass

363i

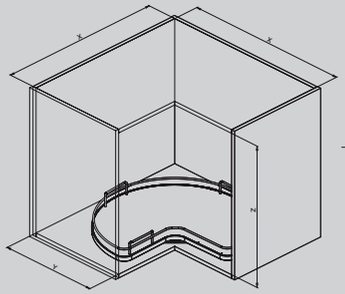

900x900	850	500	110	40	700	**Orione** Orion **Cromo** Chrome
1000x1000	950	500	110	40	800	

363+ 90°

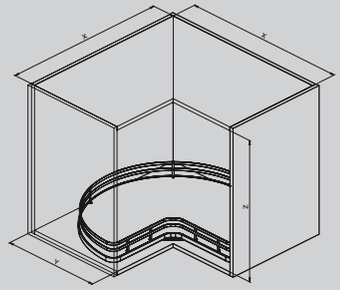

900x900	850	500	110	40	700	**Orione** Orion **Cromo** Chrome
1000x1000	950	500	110	40	800	

363+ 45°

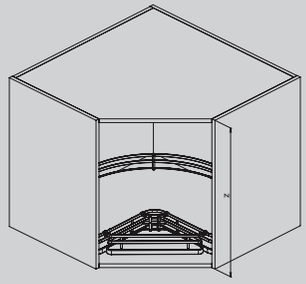

1000x1000	950	500	110	40	800	**Orione** Orion **Cromo** Chrome

371ME

Nell’immagine versione dx.
Pictured is the right version.

Ripiani estraibili per angolo base,
due unità in lamiera verniciata con fondo
in nobilitato e spondina. Versione dx e sx.

Pull-out baskets for corner base, two units
in painted metal sheet with melamine
bottom and insert. Left and right version.



FINITURE LAMIERA
Metal Sheet Finish

- Bianco
  White
- Grigio
  Grey
- Orione
  Orion
- Nero
  Black

FINITURE FONDO
Melamine Finish

- Cemento chiaro
  Light concrete
- Cemento scuro
  Dark concrete
- Rovere Halifax naturale
  Natural Halifax oak
- Rovere Nordico
  Nordic oak
- Grigio
  Grey
- Bianco
  White

FINITURE SPONDA
Insert Finish

- Vetro
  Glass

371PRO



Ripiani estraibili
per angolo base,
due unità in lamiera
verniciata.
Versione dx e sx.

Pull-out baskets
for corner base,
two units in painted
metal sheet.
Left and right version.

Optional

056PRO

Tappetino antiscivolo.
Anti-slip mat.



371 SOFT

Kit soft.
Kit soft.



371K

Kit supporto
in metallo sx o dx.
Metal support
kit left or right.



371M



Ripiani estraibili
per angolo base,
due unità in lamiera
verniciata con fondo
in nobilitato.
Versione dx e sx.

Pull-out baskets
for corner base,
two units in painted
metal sheet with
melamine bottom.
Left and right version.

Optional

371 SOFT

Kit soft.
Kit soft.



371K

Kit supporto
in metallo sx o dx.
Metal support
kit left or right.



371ME



Ripiani estraibili
per angolo base,
due unità in lamiera
verniciata con fondo
in nobilitato e spondina.
Versione dx e sx.

Pull-out baskets for
corner base, two units
in painted metal sheet
with melamine bottom
and insert.
Left and right version.

Optional

371 SOFT

Kit soft.
Kit soft.



371K

Kit supporto
in metallo sx o dx.
Metal support
kit left or right.



371i

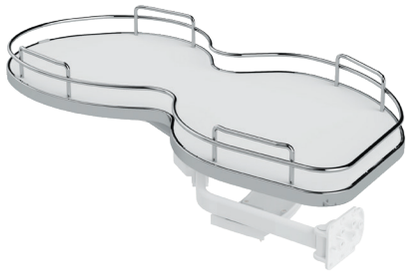

Ripiani estraibili
per angolo base,
due unità
fondo in nobilitato
con ringhieretta cromata.
Versione dx e sx.

Pull-out baskets
for corner base,
two units in round wire
with melamine bottom.
Left and right version.

Optional

371 SOFT

Kit soft.
Kit soft.



371K

Kit supporto
in metallo sx o dx.
Metal support
kit left or right.



371+

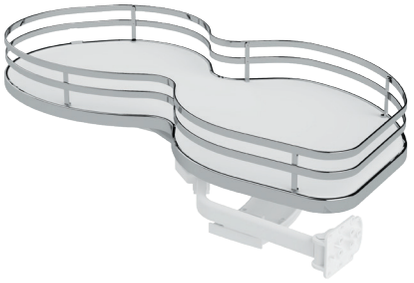

Ripiani estraibili
per angolo base,
due unità fondo
in nobilitato con piattina.
Versione dx e sx.

Pull-out baskets
for corner base,
two units in flat wire
with melamine bottom.
Left and right version.

Optional

371 SOFT

Kit soft.
Kit soft.



371K

Kit supporto
in metallo sx o dx.
Metal support
kit left or right.



VARIANTI — Variants

371PRO

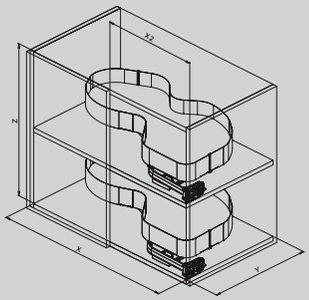

800	**X** 760 **X2** 400	470	190	25	**Orione** Orion **Bianco** White **Nero** Black
900	**X** 860 **X2** 450	470	190	25	
900	**X** 860 **X2** 500	470	190	25	
1000	**X** 910 **X2** 600	470	190	25	

371M

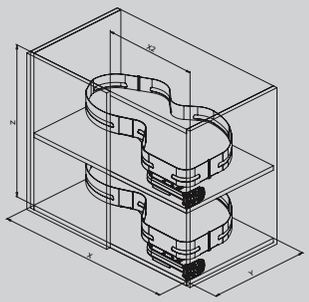

800	**X** 760 **X2** 400	470	190	25	**Bianco** White **Orione** Orion **Nero** Black **Grigio** Grey	**Cemento chiaro, Cemento scuro, Rovere Halifax naturale, Rovere Nordico, Grigio, Bianco** Light concrete Dark concrete, Natural Halifax oak, Nordic oak, Grey, White
900	**X** 860 **X2** 450	470	190	25		
900	**X** 860 **X2** 500	470	190	25		
1000	**X** 910 **X2** 600	470	190	25		

371ME

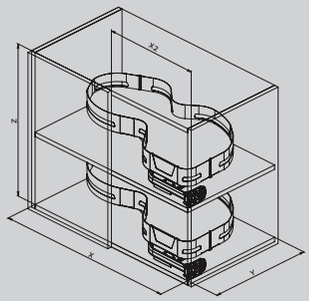

800	**X** 760 **X2** 400	470	190	25	**Bianco** White **Orione** Orion **Nero** Black **Grigio** Grey	**Cemento chiaro, Cemento scuro, Rovere Halifax naturale, Rovere Nordico, Grigio, Bianco** Light concrete Dark concrete, Natural Halifax oak, Nordic oak, Grey, White	**Vetro** Glass
900	**X** 860 **X2** 450	470	190	25			
900	**X** 860 **X2** 500	470	190	25			
1000	**X** 910 **X2** 600	470	190	25			

371i

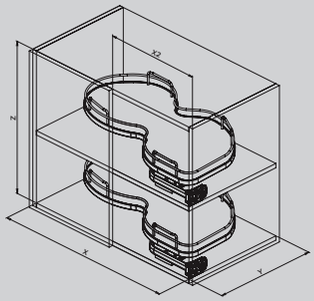

800	**X** 760 **X2** 400	470	190	25	**Orione** Orion **Cromo** Chrome
900	**X** 860 **X2** 450	490	190	25	
900	**X** 860 **X2** 500	490	190	25	
1000	**X** 910 **X2** 600	490	190	25	

371+

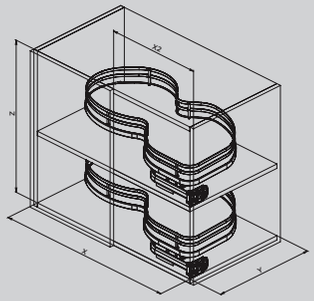

800	**X** 760 **X2** 400	470	190	25	**Orione** Orion **Cromo** Chrome
900	**X** 860 **X2** 450	490	190	25	
900	**X** 860 **X2** 500	490	190	25	
1000	**X** 910 **X2** 600	490	190	25	

372ME

Nell'immagine versione dx.
Pictured is the right version.



Ripiani estraibili per angolo base,
due unità in lamiera verniciata con fondo
in nobilitato e spondina. Versione dx e sx.
Ripiani e meccanismo reversibili
e regolabili in altezza.

Pull-out baskets for corner base, two units
in painted metal sheet with melamine
bottom and insert. Left and right version.
Reversible shelves and mechanism
and adjustable in height.



FINITURE LAMIERA
Metal Sheet Finish

- Bianco
  White
- Grigio
  Grey
- Orione
  Orion
- Nero
  Black

FINITURE FONDO
Melamine Finish

- Cemento chiaro
  Light concrete
- Cemento scuro
  Dark concrete
- Rovere Halifax naturale
  Natural Halifax oak
- Rovere Nordico
  Nordic oak
- Grigio
  Grey
- Bianco
  White

FINITURE SPONDA
Insert Finish

- Vetro
  Glass

372PRO



Ripiani estraibili per angolo base, due unità in lamiera verniciata.
Versione dx e sx.
Ripiani e meccanismo reversibili e regolabili in altezza.

Pull-out baskets for corner base, two units in painted metal sheet.
Left and right version.
Reversible shelves and mechanism and adjustable in height.

Optional

056PRO

Tappetino antiscivolo.
Anti-slip mat.



372M



Ripiani estraibili per angolo base, due unità in lamiera verniciata con fondo in nobilitato.
Versione dx e sx.
Ripiani e meccanismo reversibili e regolabili in altezza.

Pull-out baskets for corner base, two units in painted metal sheet with melamine bottom.
Left and right version.
Reversible shelves and mechanism and adjustable in height.

Optional

372ME



Ripiani estraibili per angolo base, due unità in lamiera verniciata con fondo in nobilitato e spondina.
Versione dx e sx.
Ripiani e meccanismo reversibili e regolabili in altezza.

Pull-out baskets for corner base, two units in painted metal sheet with melamine bottom and insert. Left and right version. Reversible shelves and mechanism and adjustable in height.

Optional

372i

Optional



Ripiani estraibili
per angolo base,
due unità
fondo in nobilitato
con ringhieretta cromata.
Versione dx e sx.
Ripiani e meccanismo
reversibili e regolabili
in altezza.

Pull-out baskets
for corner base,
two units in round wire
with melamine bottom.
Left and right version.
Reversible shelves
and mechanism and
adjustable in height.

372+

Optional

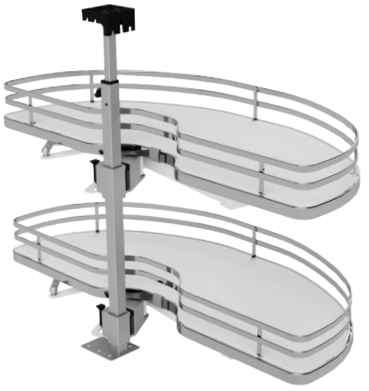

Ripiani estraibili
per angolo base,
due unità fondo
in nobilitato con piattina.
Versione dx e sx.
Ripiani e meccanismo
reversibili e regolabili
in altezza.

Pull-out baskets
for corner base,
two units in flat wire
with melamine bottom.
Left and right version.
Reversible shelves
and mechanism and
adjustable in height.

VARIANTI — Variants

372PRO

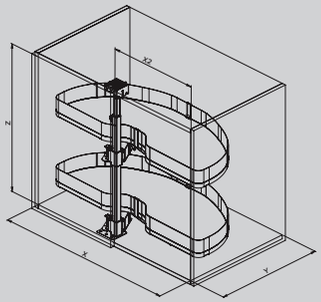

800	**X** 760 **X2** 400	470	670-790	25
900	**X** 860 **X2** 450	490	670-790	25
900	**X** 860 **X2** 500	490	670-790	25
1000	**X** 910 **X2** 600	490	670-790	25

Orione
Orion

Bianco
White

Nero
Black

372M

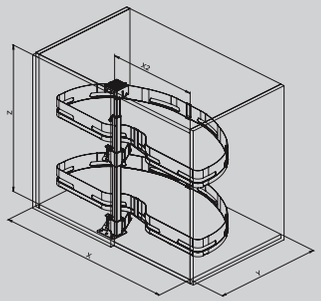

800	**X** 760 **X2** 400	470	670-790	25
900	**X** 860 **X2** 450	490	670-790	25
900	**X** 860 **X2** 500	490	670-790	25
1000	**X** 910 **X2** 600	490	670-790	25

Bianco
White

Orione
Orion

Nero
Black

Grigio
Grey

Cemento chiaro, Cemento scuro, Rovere Halifax naturale, Rovere Nordico, Grigio, Bianco

Light concrete
Dark concrete,
Natural Halifax
oak, Nordic oak,
Grey, White

372ME

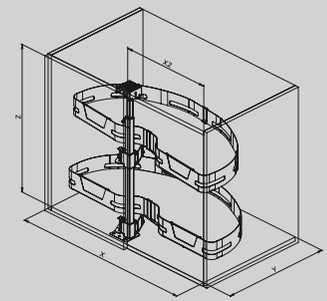

800	**X** 760 **X2** 400	470	670-790	25
900	**X** 860 **X2** 450	490	670-790	25
900	**X** 860 **X2** 500	490	670-790	25
1000	**X** 910 **X2** 600	490	670-790	25

Bianco
White

Orione
Orion

Nero
Black

Grigio
Grey

Cemento chiaro, Cemento scuro, Rovere Halifax naturale, Rovere Nordico, Grigio, Bianco

Light concrete
Dark concrete,
Natural Halifax
oak, Nordic oak,
Grey, White

Vetro
Glass

372i

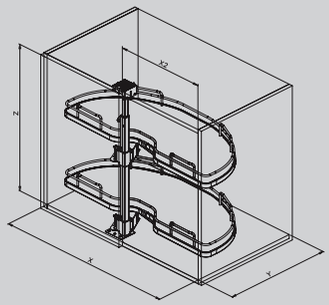

800	**X** 760 **X2** 400	470	670-790	25
900	**X** 860 **X2** 450	490	670-790	25
900	**X** 860 **X2** 500	490	670-790	25
1000	**X** 910 **X2** 600	490	670-790	25

Orione
Orion

Cromo
Chrome

372+

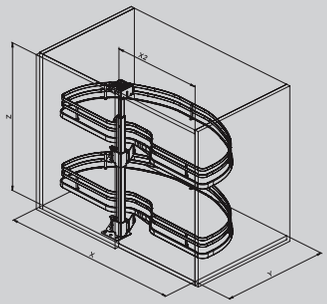

800	**X** 760 **X2** 400	470	670-790	25
900	**X** 860 **X2** 450	490	670-790	25
900	**X** 860 **X2** 500	490	670-790	25
1000	**X** 910 **X2** 600	490	670-790	25

Orione
Orion

Cromo
Chrome

373i



Ripiani estraibili, reversibili per angolo base, due unità fondo in nobilitato con ringhieretta cromata.

Reversible pull-out baskets for corner base, two units in round wire with melamine bottom.

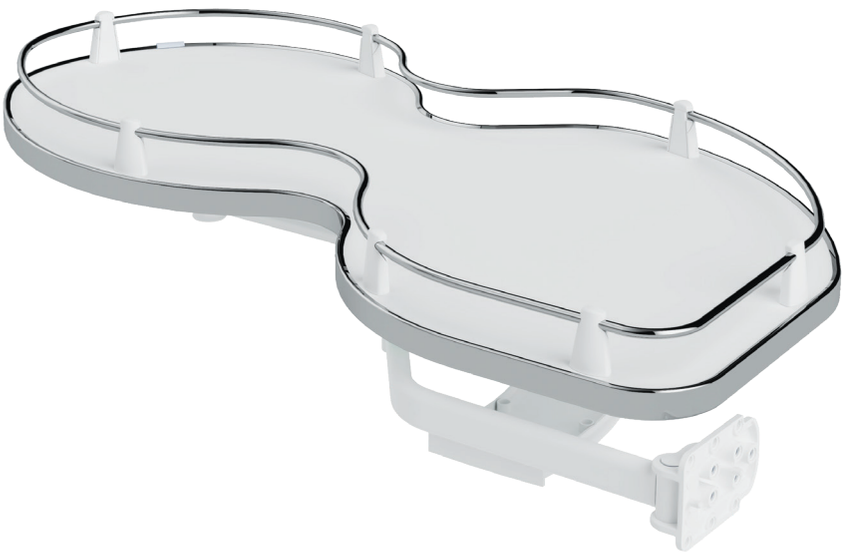

FINITURE
Finish

Cromo
Chrome

Orione
Orion

OPTIONAL

371
Kit soft.
Kit soft.



371K
Kit supporto
in metallo sx o dx.
Metal support kit
left or right.



373i			
800	**X** 760 **X2** 400	470	25
900	**X** 860 **X2** 450	470	25
900	**X** 860 **X2** 500	470	25
1000	**X** 910 **X2** 600	470	25

371K



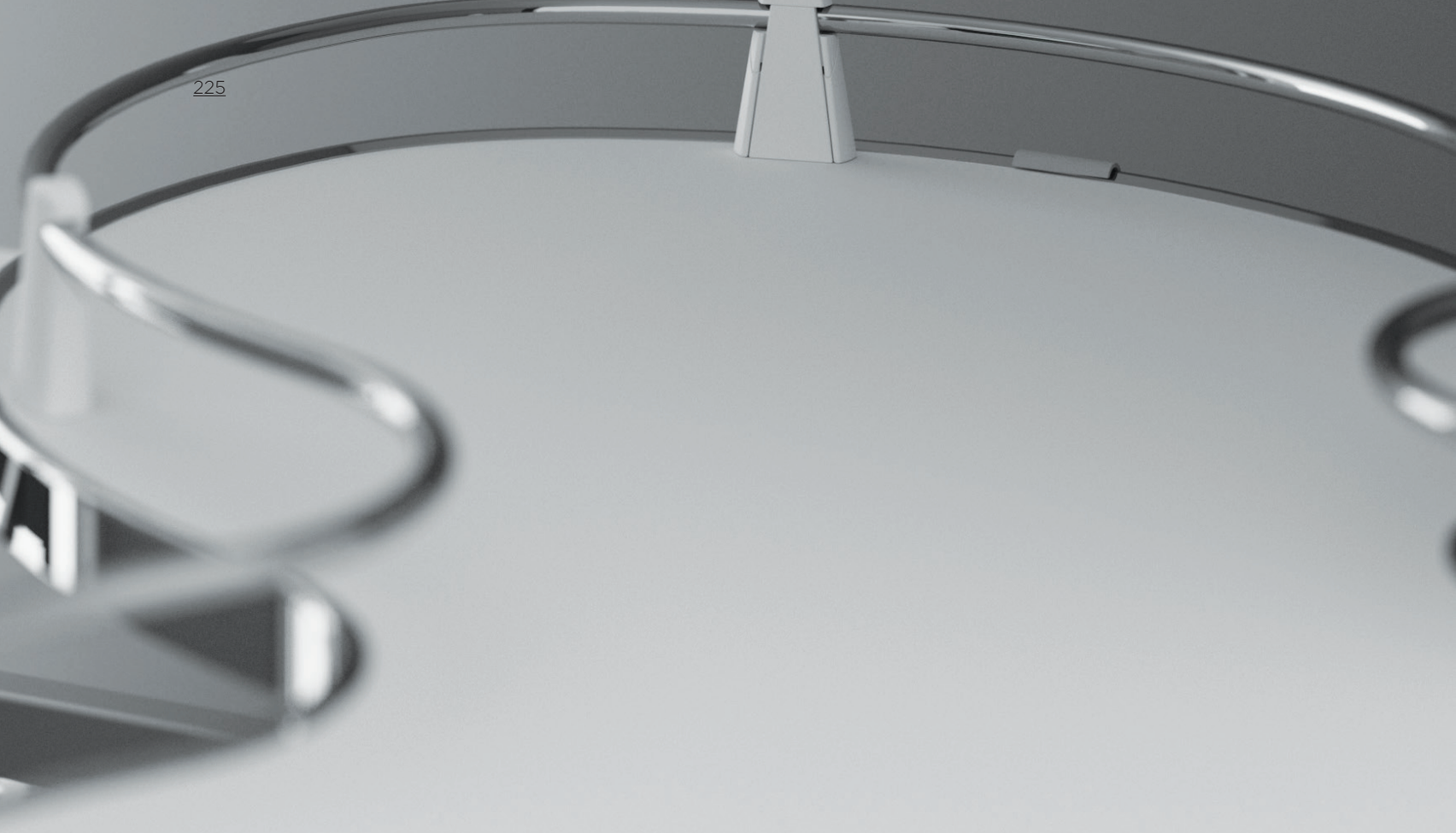

KIT 371K DI SUPPORTO IN METALLO
PER ARTICOLO 373i
DISPONIBILE NELLA VERSIONE
DESTRA O SINISTRA.

METAL SUPPORT 371K
KIT FOR ARTICLE 373i
AVAILABLE IN RIGHT
OR LEFT VERSION.

070



070i

Optional

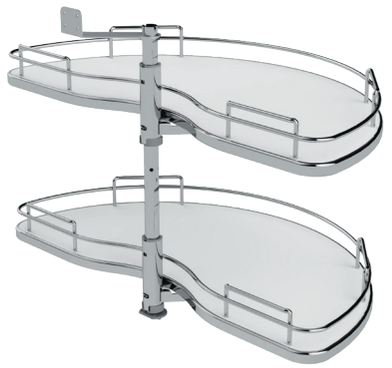

Cestello mezzaluna
per angolo base con fondo
in nobilitato, a 2 ripiani
e apertura manuale.

Half-moon basket
for corner base with
melamine bottom.
Two shelves,
manual opening.

070

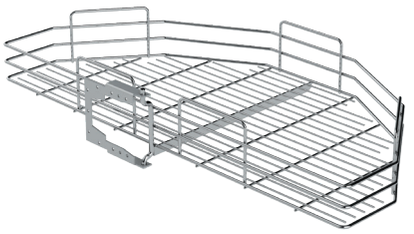

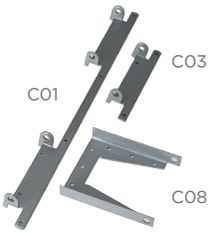

Cestello mezzaluna a 1 o 2 ripiani,
per angolo base, apertura con anta o manuale.

Half-moon basket for corner base.
One or two shelves, door or manual opening.

070i						
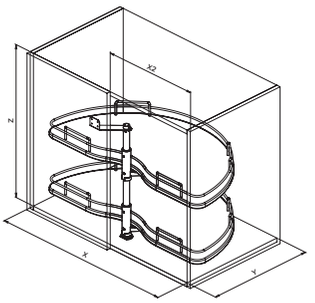	**900**	**X1** 810 **X2** 450	475	550	15	**Orione** Orion **Cromo** Chrome

070						
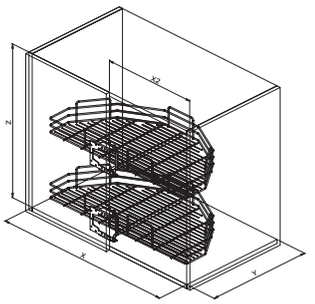	**800**	**X1** 710 **X2** 400	340	280	15	**Orione** Orion **Cromo** Chrome **Grigio** Grey
	900	**X1** 810 **X2** 450	390	280	15	



CUCINA / KITCHEN

PENSILI
SUSPENDED UNITS

810PRO


COFFEE
BEANS
ARABICA
ALL NATURAL
BROWN
SUGAR
CLOVER
HONEY
PURE & RAW

Meccanismo estraibile “YO-YO”
per pensile, con chiusura ammortizzata
e cesto in lamiera verniciata. 1 o 2 ripiani.

Pull-down mechanism “YO-YO” for upper
cabinet, with soft closing and painted
metal sheet basket. 1 or 2 shelves.





FINITURE LAMIERA
Metal Sheet Finish

Orione
Orion

OPTIONAL

056 PRO
Tappetino antiscivolo.
Anti-slip mat.



810PRO

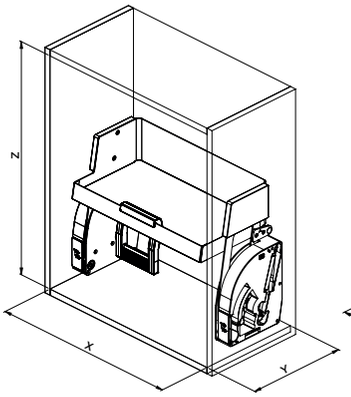

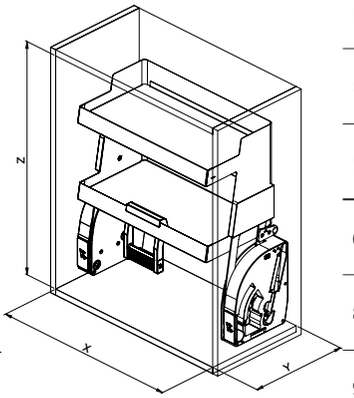

600 1P	560	280	440	8
800 1P	760	280	440	8
900 1P	860	280	440	8
600 2P	560	280	610	8
800 2P	760	280	610	8
900 2P	860	280	610	8

052A



050K

	Info	Optional

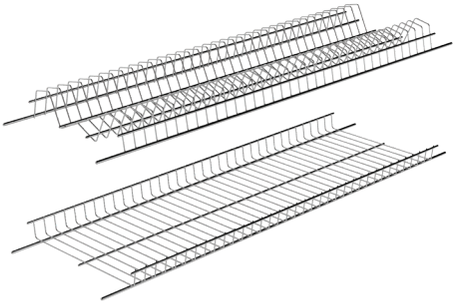

Griglia kit: piatti e bicchieri Inox 304.
Grill kit: dishes and glasses Inox 304.

050E

Griglia kit: piatti e bicchieri acciaio FE36.
Grill kit: dishes and glasses airon FE36.

052A

	Info	Optional



Kit scolapiatti stampato con vaschetta. Inox AISI 201. Perni da Ø5.

Kit rack dish with draing board. Inox AISI 201. Ø5 pins.

Ø10
perni/pins

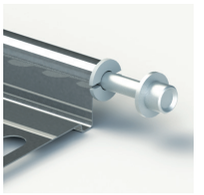

122S

	Info	Optional



Griglia unica stampata con vaschetta. Inox AISI 201. Perni da Ø5.

Single grill rack dish with draing board. Inox AISI 201. Ø5 pins.

Ø10
perni/pins

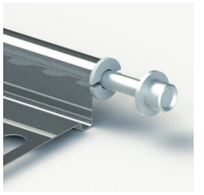

122Z

	Info	Optional

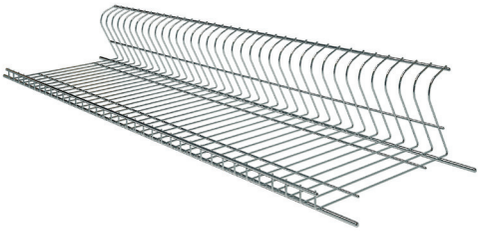

Griglia unica kit piatti/ bicchieri. Inox 304.
Single grill kit dishes/glasses. Inox 304.

122E

Griglia unica kit piatti/bicchieri. FE36.
Grill kit: dishes and glasses. Iron FE36.

VARIANTI — Variants

050K

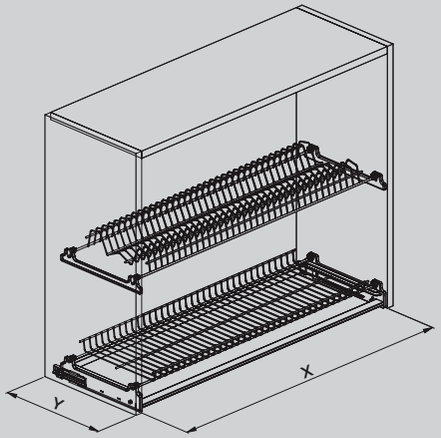

450	400	224	**050K** **Inox** Inox
600	550	224	
800	750	224	**050E** **Bianco** White
900	850	224	**050E** **Grigio** Grey

052A

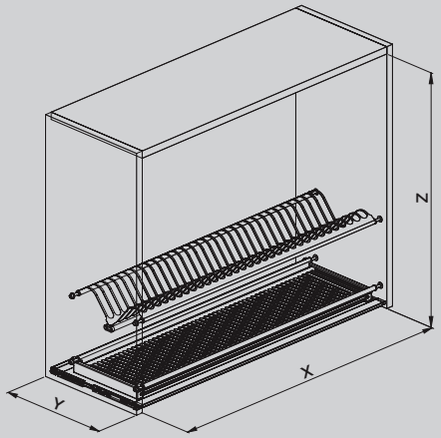

450	410-418	224*	
600	560-568	224*	
800	760-768	224*	**Inox** Inox
900	860-868	224*	
1200	1160-1168	224*	

122S

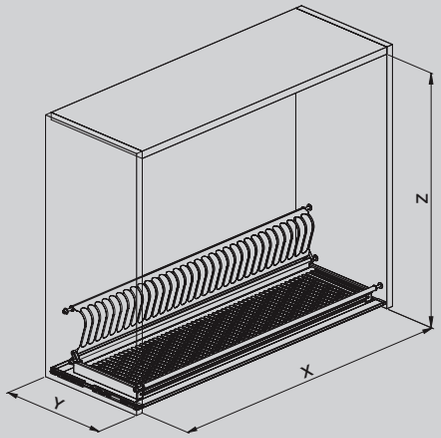

450	410-418	300**	175	**Inox** Inox
600	560-568	300**	175	
800	760-768	300**	175	
900	860-868	300**	175	
1200	1160-1168	300**	175	

122Z

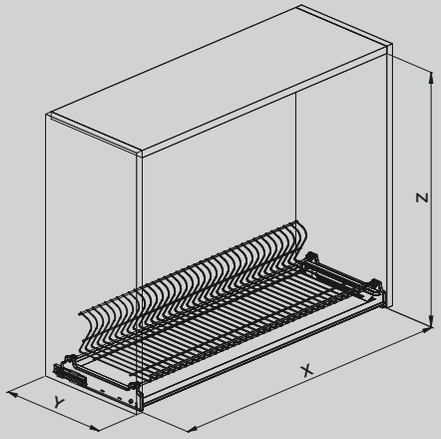

450	400	120	224	**122Z** **Inox** **Cromo** Chrome Inox
600	550	120	224	
800	750	120	224	**122E** **Bianco** White
900	850	120	224	**122E** **Grigio** Grey

*Interasse perni
*Centre to centre distance

**Profondità minima interno mobile.
**Minimun internal cabinet depht.

055K



Info				
Vaschetta kit in materiale plastico trasparente per Art 634A e Art 636. Tray kit made of transparent plastic material for Art 634A and Art 636.	**450**	393	245	**Plastica trasparente** Transparent plastic material
	600	543	245	
	800	743	245	
	900	843	245	

630A

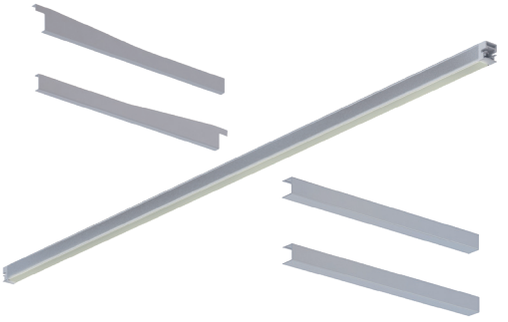

Info			
Kit led per Art 634A. Kit led for Art 634A.	**450**	400	**Alluminio anodizzato** Anodized alluminium
	600	550	
	800	750	**Alluminio cromato** Chrome alluminium
	900	850	
	1200	1150	

630B

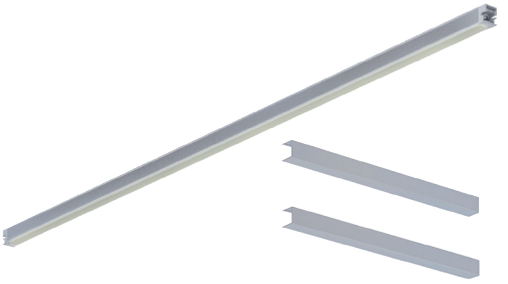

Info			
Kit led per Art 634B e 635B. Kit led for Art 634B and 635B.	**450**	400	
	600	550	
	800	750	
	900	850	
	1200	1150	

631

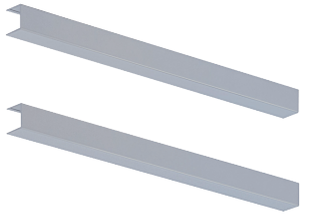

Info
Kit cover per Art 634B e 635B. Kit cover for Art 634B and 635B.

634A - **634**B

634A

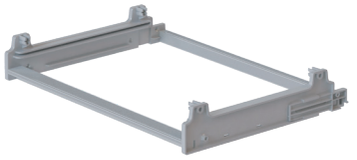

634B



Info			
Telaio regolabile. Adjustement frame	**450**	414	280-330
	600	564	280-330
	800	764	280-330
	900	864	280-330
	1200	1164	280-330

635B



Info				
Telaio fisso. Fix frame	**450**	414	303 323	**Alluminio anodizzato** Anodized alluminium
	600	564	303 323	
	800	764	303 323	**Alluminio cromato** Chrome alluminium
	900	864	303 323	
	1200	1164	303 323	

636



Info
Supporto in materiale plastico per griglia con porta vaschetta. Plastic support for grill whit tray rack.

637

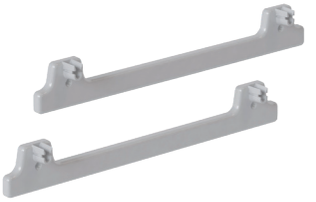

Info
Supporto in materiale plastico per griglia. Plastic support for grill.



CUCINA / KITCHEN

PATTUMIERE E SOTTOLAVELLI
WASTE BINS AND UNDER SINK

55X linea BL
BL series

Pattumiere su sponda per la raccolta differenziata.
Compatibili con sponde Blum Legrabox altezza C 177mm.
(Sponde e guide non comprese).
Recycling bins for drawer. Suitable for Blum Legrabox C height 177mm.
(Slides and drawers not included).

Nell'immagine, pattumiera Art 553BL - 70Lt
In the picture, waste bin Art 553BL - 70Lt



550BL

32Lt - 40Lt	35Lt	

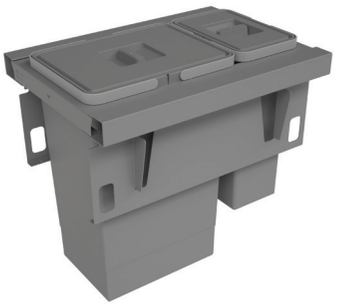



551BL

40Lt - 48Lt	48Lt - 64Lt	

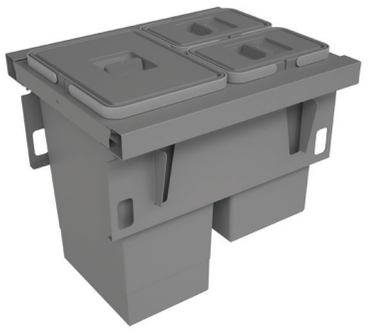

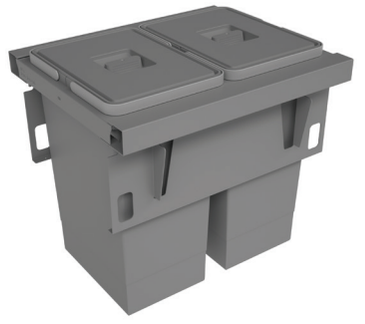

552BL

40Lt - 48Lt	48Lt - 64Lt	

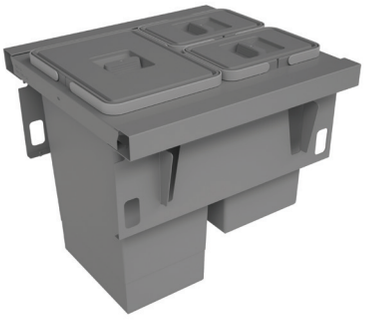

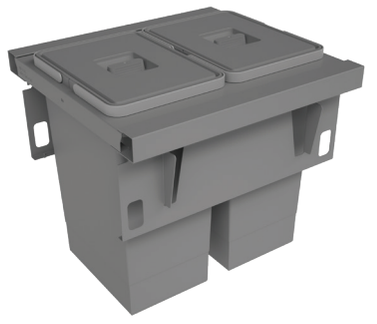

553BL

64Lt - 80Lt	70Lt	

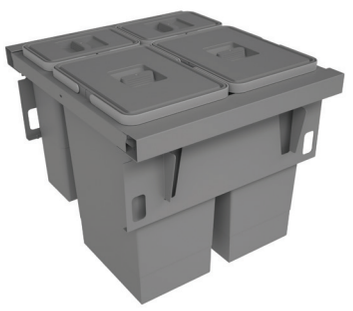

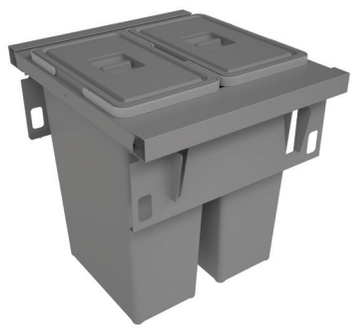

VARIANTI — Variants

550BL

32Lt - 40Lt	35Lt						
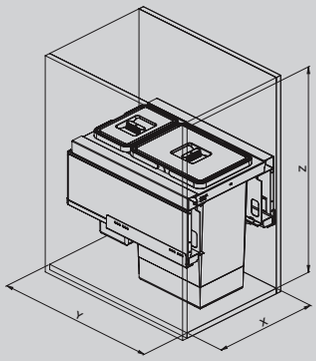	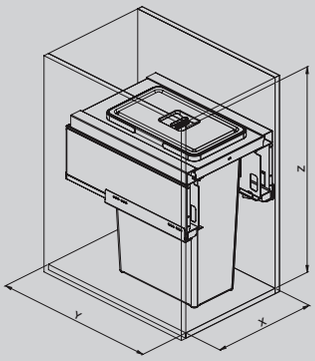	**400**	360-368	510	465	**32Lt** 24Lt+8Lt	**Orione** Orion **Bianco** White **Grigio** Grey
		400	360-368	510	555	**35Lt**	
		400	360-368	510	610	**40Lt** 32Lt+8Lt	

551BL

40Lt - 48Lt	48Lt - 64Lt						
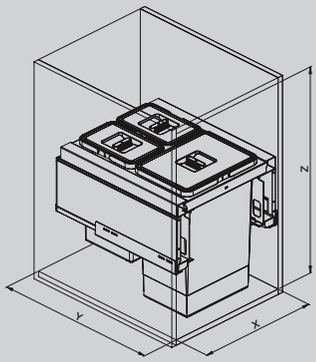	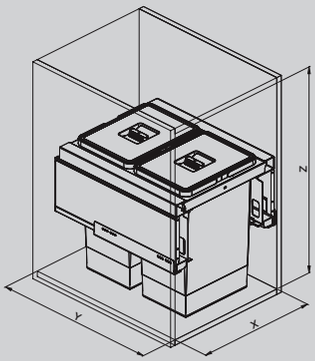	**450**	410-418	510	465	**40Lt** 24Lt+2x8Lt	**Orione** Orion **Bianco** White **Grigio** Grey
		450	410-418	510	465	**48Lt** 2x24Lt	
		450	410-418	510	610	**48Lt** 32Lt+2x8Lt	
		450	410-418	510	610	**64Lt** 2x32Lt	

552BL

40Lt - 48Lt	48Lt - 64Lt						
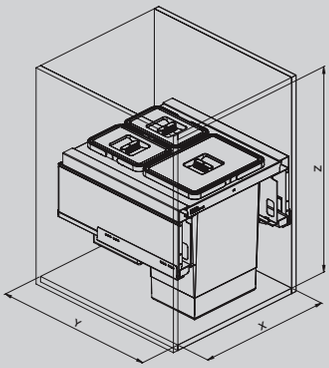	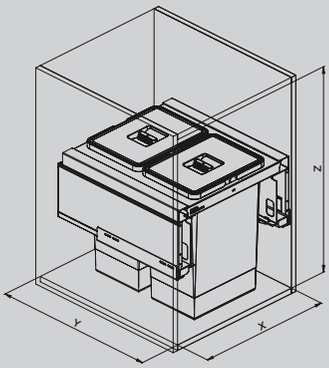	**500**	460-468	510	465	**40Lt** 24Lt+2x8Lt	**Orione** Orion **Bianco** White **Grigio** Grey
		500	460-468	510	465	**48Lt** 2x24Lt	
		500	460-468	510	610	**48Lt** 32Lt+2x8Lt	
		500	460-468	510	610	**64Lt** 2x32Lt	

553BL

64Lt - 80Lt	70Lt						
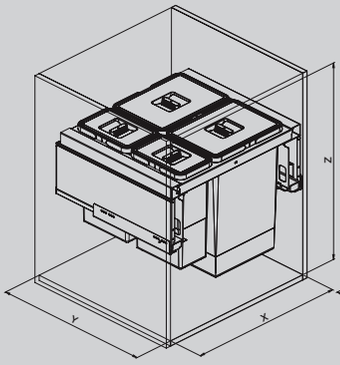	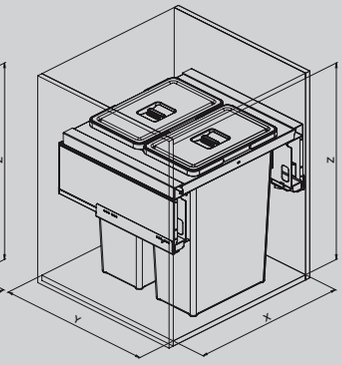	**600**	560-568	510	465	**64Lt** 2x24Lt+2x8Lt	**Orione** Orion **Bianco** White **Grigio** Grey
		600	560-568	510	555	**70Lt** 2x35Lt	
		600	560-568	510	610	**80Lt** 2x32Lt+2x8Lt	

55X linea U
U series

Pattumiere su sponda per la raccolta differenziata. Compatibili con sponde Blum Tandembox, Hettich Arcitech, Grass DWDXP e Grass Nova Pro Scala (Sponde e guide non comprese).
Recycling bins for drawer. Suitable for Blum Tandembox, Hettich Arcitech, Grass DWDXP and Grass Nova Pro Scala (Slides and drawers not included).

Nell'immagine, pattumiera Art 553U - 64Lt
In the picture, waste bin Art 553U - 64Lt



550U

32Lt - 40Lt	35Lt	

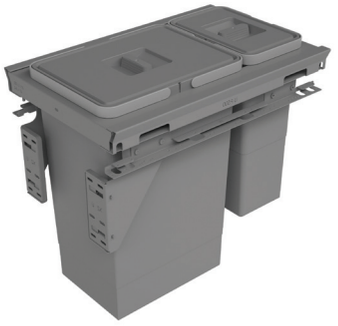



551U

40Lt - 48Lt	48Lt - 64Lt	

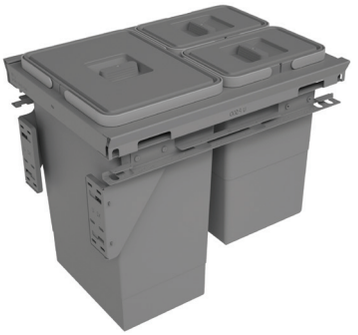

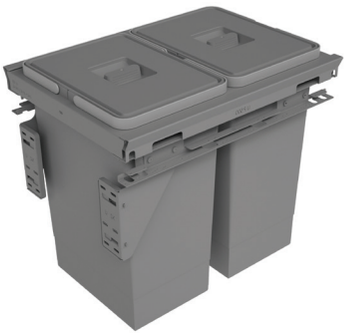

552U

40Lt - 48Lt	48Lt - 64Lt	

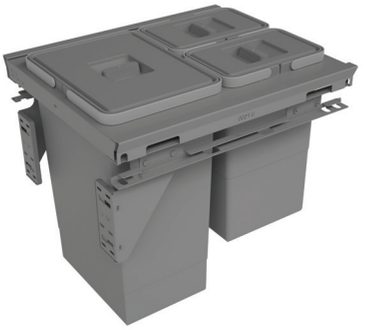

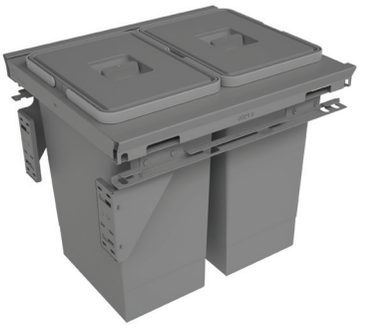

553U

64Lt - 80Lt	70Lt	

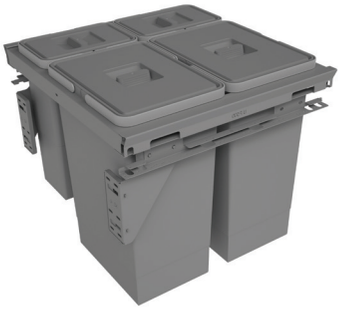



VARIANTI — Variants

550U

32Lt - 40Lt	35Lt						
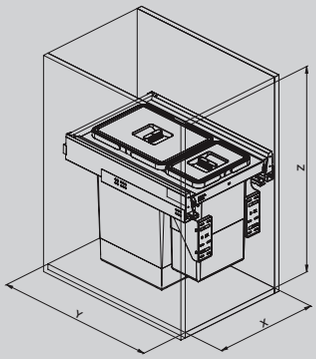	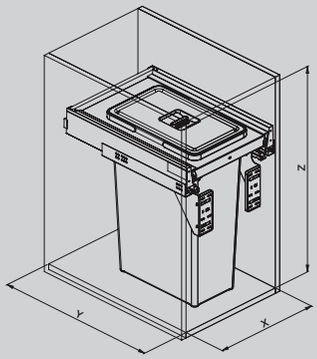	**400**	360-368	510	465	**32Lt** 24Lt+8Lt	**Orione** Orion **Bianco** White **Grigio** Grey
		400	360-368	510	555	**35Lt**	
		400	360-368	510	610	**40Lt** 32Lt+8Lt	

551U

40Lt - 48Lt	48Lt - 64Lt						
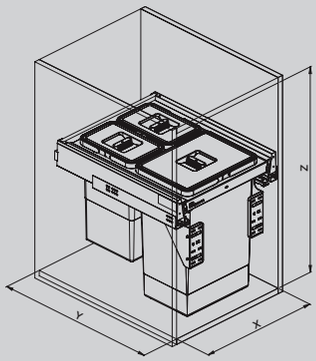	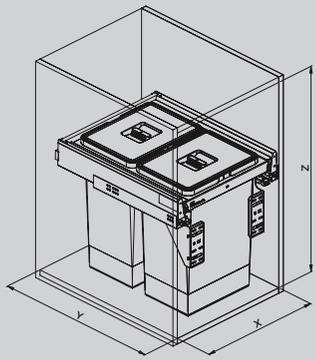	**450**	410-418	510	465	**40Lt** 24Lt+2x8Lt	**Orione** Orion **Bianco** White **Grigio** Grey
		450	410-418	510	465	**48Lt** 2x24Lt	
		450	410-418	510	610	**48Lt** 32Lt+2x8Lt	
		450	410-418	510	610	**64Lt** 2x32Lt	

552U

40Lt - 48Lt	48Lt - 64Lt						
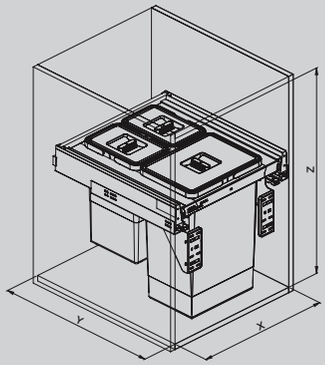	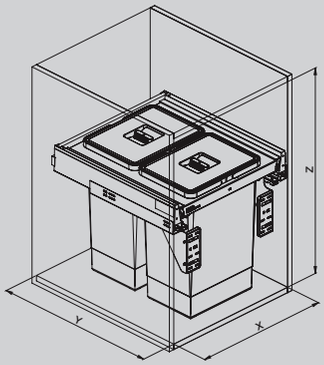	**500**	460-468	510	465	**40Lt** 24Lt+2x8Lt	**Orione** Orion **Bianco** White **Grigio** Grey
		500	460-468	510	465	**48Lt** 2x24Lt	
		500	460-468	510	610	**48Lt** 32Lt+2x8Lt	
		500	460-468	510	610	**64Lt** 2x32Lt	

553U

64Lt - 80Lt	70Lt						
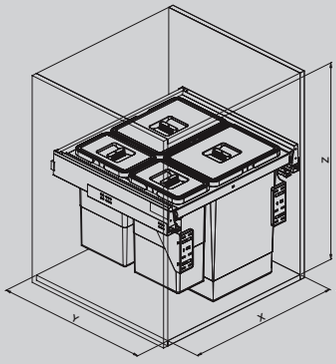	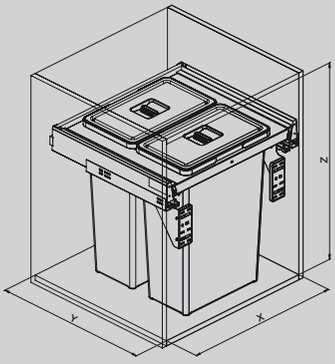	**600**	560-568	510	465	**64Lt** 2x24Lt+2x8Lt	**Orione** Orion **Bianco** White **Grigio** Grey
		600	560-568	510	555	**70Lt** 2x35Lt	
		600	560-568	510	610	**80Lt** 2x32Lt+2x8Lt	

56X

Pattumiere a fissaggio laterale con guide ad estrazione totale e soft closing.
Recycling bins with full extension slides and soft closing.

Nell'immagine, pattumiera Art 563 - 86Lt
In the picture, waste bin Art 563 - 86Lt



560

35Lt	48Lt - 64Lt





561-562

70Lt



563

86Lt	72Lt - 96Lt	80Lt - 104Lt







564

35Lt



VARIANTI — Variants

560

35Lt

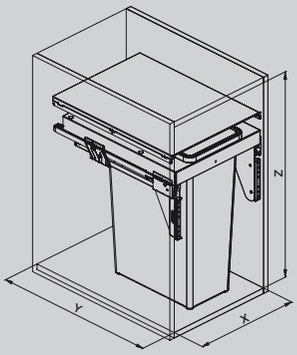

400	360-368	505	600	**35Lt**	40	G	**Orione** Orion

48Lt - 64Lt

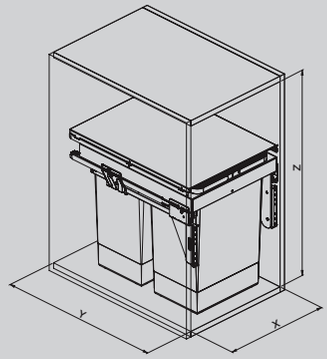

400	360-368	505	520	**48Lt** 2x24Lt	40	G	**Orione** Orion
400	360-368	505	650	**64Lt** 2x32Lt	40		

561-562

70Lt

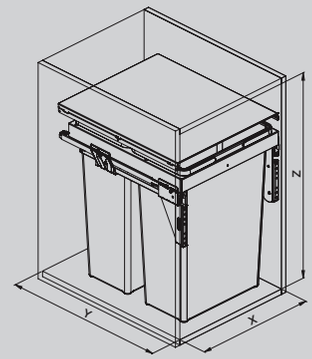

561							
450	410-418	505	600	**70Lt** 2x35Lt	40	G	**Orione** Orion
562							
500	460-468	505	600	**70Lt** 2x35Lt	40		

563

86Lt

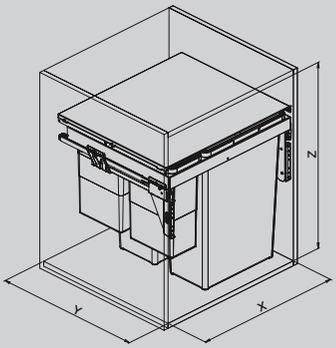

600	560-568	505	600	**86Lt** 2x35Lt+2x8Lt	40	

72Lt - 96Lt

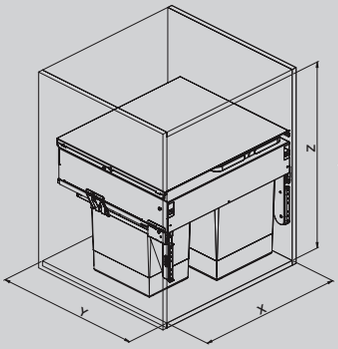

600	560-568	505	500	**72Lt** 3x24Lt	40	
600	560-568	505	650	**96Lt** 3x32Lt	40	

80Lt - 104Lt

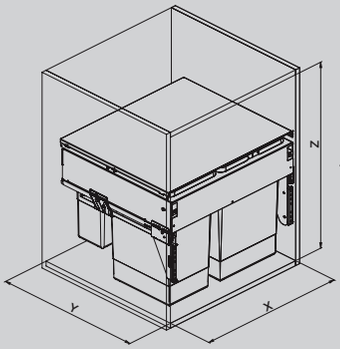

600	560-568	505	500	**80Lt** 3x24Lt+1x8Lt	40	
600	560-568	505	650	**104Lt** 3x32Lt+1x8Lt	40	

G — **Orione** Orion

564

35Lt

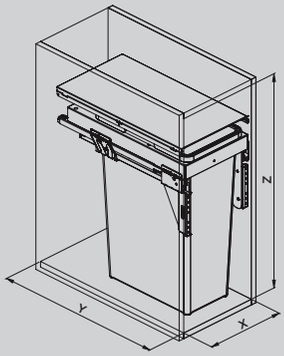

300	260-268	505	600	**35Lt**	40	

G — **Orione** Orion

565

Pattumiere a fissaggio laterale con guide ad estrazione totale e soft closing.
Recycling bins with full extension slides and soft closing.

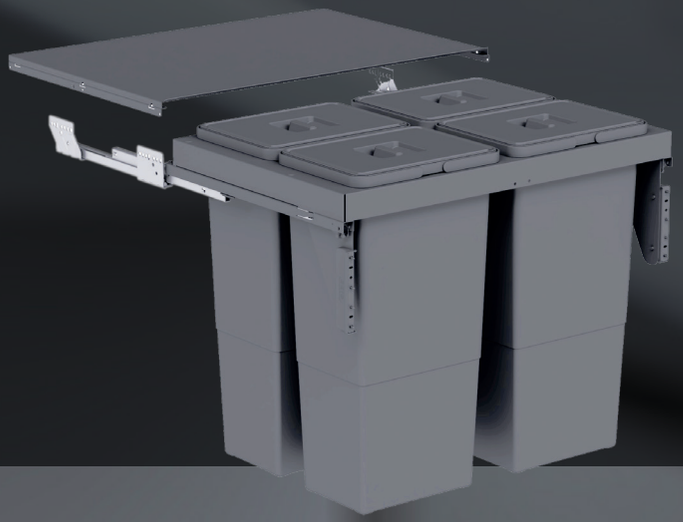

565							
98Lt							
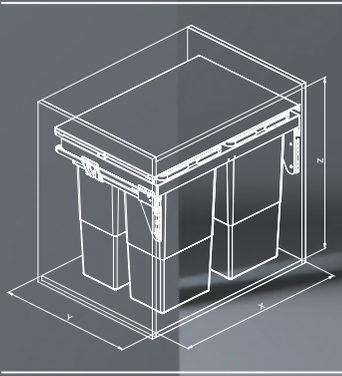	**750**	710-718	505	650	**128Lt** **4x32Lt**	40	**G**	**Orione** Orion

SISTEMI PER LA GESTIONE DEI RIFIUTI DOMESTICI CHE TROVANO NELLA MODULARITÀ IL PROPRIO PUNTO DI FORZA.

MODULAR SYSTEMS FOR WASTE DISPOSAL. HYGIENE, ENVIRONMENTAL CARING AND FLEXIBILITY.

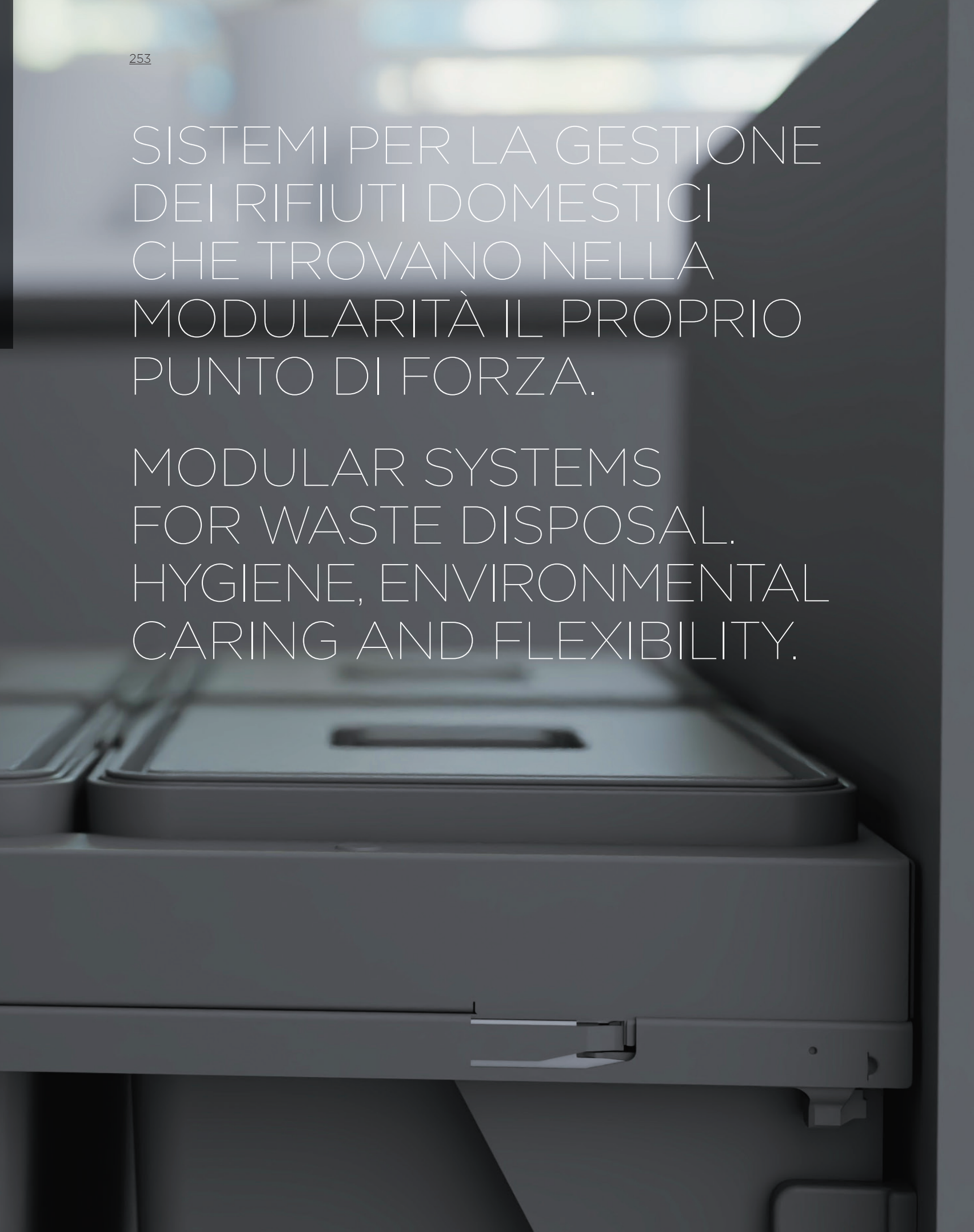

589



Cestello pattumiera estraibile, guide estrazione maggiorata con soft closing. Articolo provvisto del fissaggio laterale.

Pull-out waste bin basket, extra extension slides with soft closing. Article is provided with lateral fixing.

FINITURE
Finish

Orione
Orion



589						
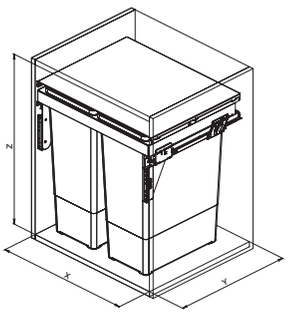	**600**	560-568	470	620	**90Lt** 2x45Lt	50	**G**

57X

Pattumiere a fissaggio laterale con guide ad estrazione totale e soft closing.
Recycling bins with full extension slides and soft closing.

Nell'immagine, pattumiera Art 573 - 85Lt
In the picture, waste bin Art 573 - 85Lt



570

30Lt - 35Lt



Optional

557
Pattumiera
ad aggancio.
Hanging
waste bin.



571-572

60Lt - 70Lt



Optional

557
Pattumiera
ad aggancio.
Hanging
waste bin.



573

75Lt - 85Lt



Optional

557
Pattumiera
ad aggancio.
Hanging
waste bin.



574

30Lt - 35Lt



Optional

557
Pattumiera
ad aggancio.
Hanging
waste bin.



VARIANTI — Variants

570

30Lt - 35Lt

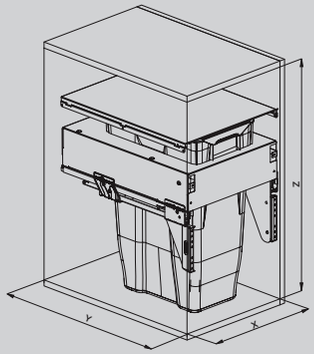

400	360-368	505	520	**30Lt** 2x15Lt	40	**G**	**Grigio** Grey
400	360-368	505	650	**35Lt**	40		

571-572

60Lt - 70Lt

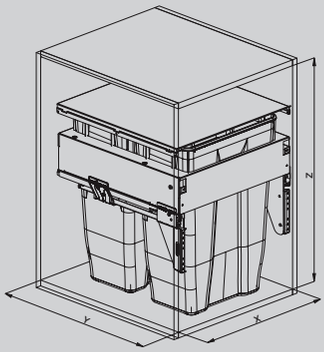

571 **450**	410-418	505	500	**60Lt** 2x30Lt	40	**G**	**Grigio** Grey
450	410-418	505	580	**70Lt** 2x35Lt	40		
572 **500**	460-468	505	500	**60Lt** 2x30Lt	40		
500	460-468	505	580	**70Lt** 2x35Lt	40		

573

75Lt - 85Lt

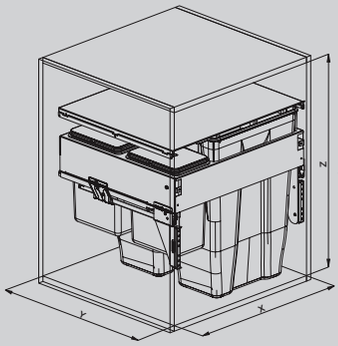

600	560-568	505	500	**75Lt** 2x30Lt+2x7,5Lt	40	G	**Grigio** Grey
600	560-568	505	580	**85Lt** 2x35Lt+2x7,5Lt	40		

574

30Lt - 35Lt

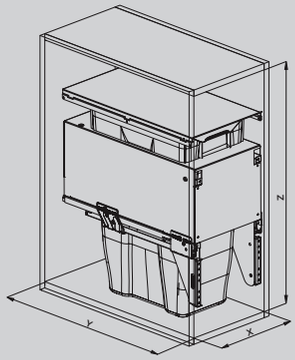

300	260-268	505	500	**30Lt**	40	G	**Grigio** Grey
300	260-268	505	580	**35Lt**	40		

580

32Lt	

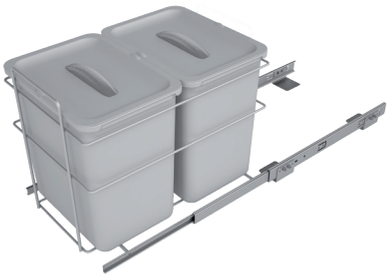

581

30Lt	

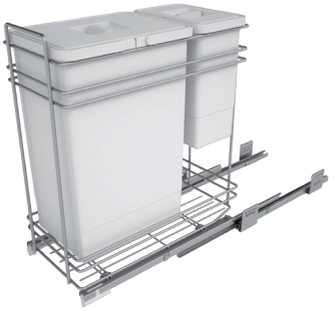

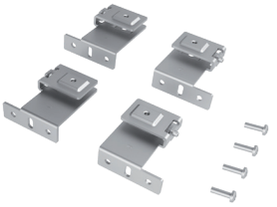

Kit di 4 staffe per fissaggio anta incluso.
Kit of 4 door brackets included.

582

48Lt	

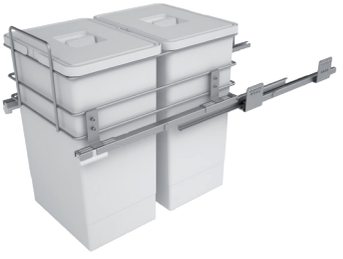

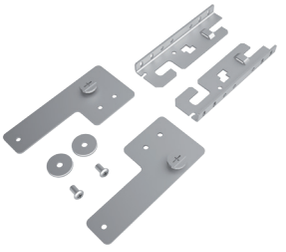

Kit di 2 staffe per fissaggio anta incluso.
Kit of 2 door brackets included.

583

48Lt

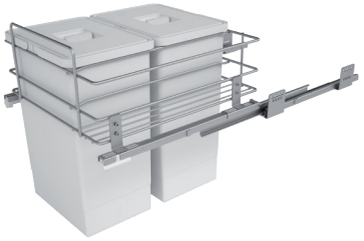

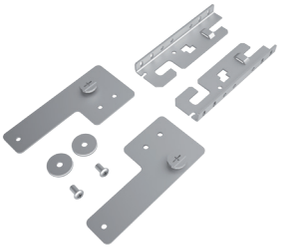

Kit di 2 staffe per fissaggio anta incluso.
Kit of 2 door brackets included.

584

78Lt



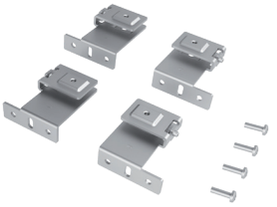

Kit di 4 staffe per fissaggio anta incluso.
Kit of 4 door brackets included.

VARIANTI — Variants

580

32Lt

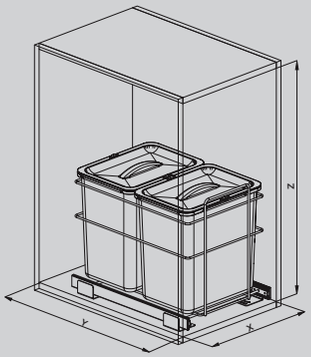

400	340	470	400	**32Lt** 2x16Lt	20	S	**Grigio** Grey

581

30Lt

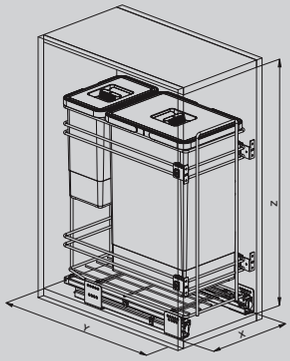

300	260-268	480	560	**30Lt** 24Lt+6Lt	30	S	**Grigio** Grey

582

48Lt

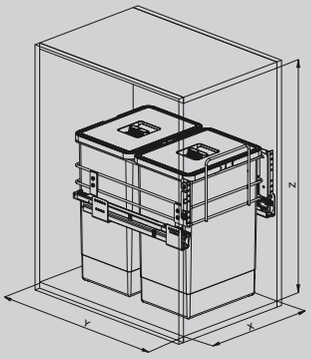

400	364	480	480	**48Lt** 2x24Lt	30	S	**Grigio** Grey

583

48Lt

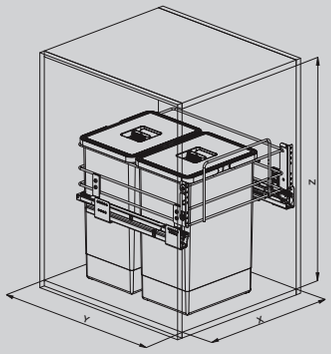

500	464	480	480	**48Lt** 2x24Lt	30	S	**Grigio** Grey

584

78Lt

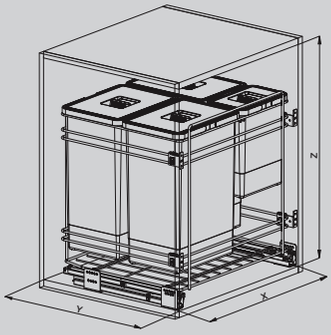

600	560-568	480	560	**78Lt** 3x24Lt+6Lt	30	S	**Grigio** Grey

700X sottolavelli under sink

Cestello sottolavello superiore, guide ad estrazione totale con soft closing.
Upper under sink drawer with full extension slides and soft closing.

700A

	Optional
600 	700T Vaschetta ad aggancio. Hooking tray. 
800 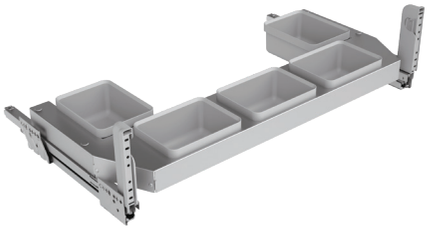	700T Vaschetta ad aggancio. Hooking tray. 
900 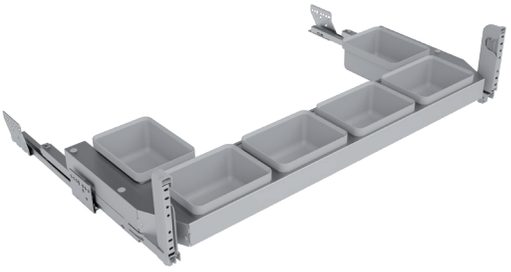	700T Vaschetta ad aggancio. Hooking tray. 
1200 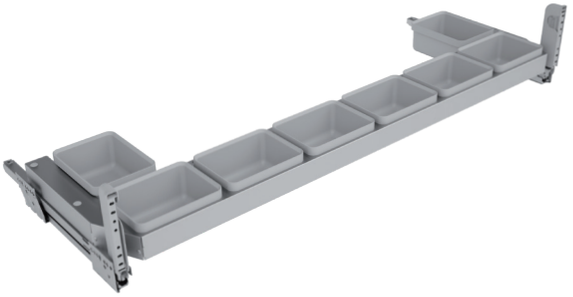	700T Vaschetta ad aggancio. Hooking tray. 

Gruppo sottolavello, guide ad estrazione totale con soft closing.
Lower under sink wastebin set with full extension slides and soft closing.

700B

	Optional

600 27Lt

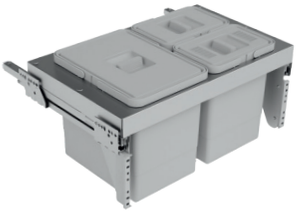

800 33Lt



900 42Lt

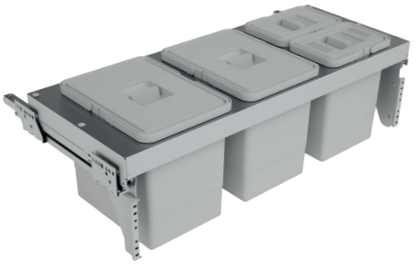

1200 57Lt

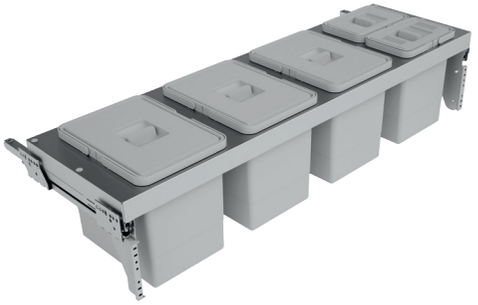

VARIANTI — Variants

700A 600

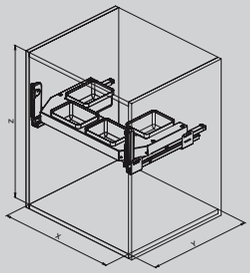

600	560-568	465	200	30	**S**
				35	**B**
				40	**G**

Grigio Grey
Orione Orion

700A 800

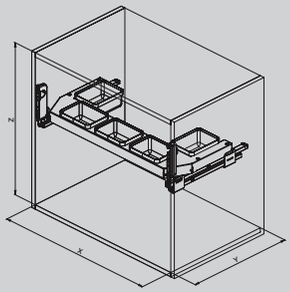

800	760-768	465	200	30	**S**
				35	**B**
				40	**G**

Grigio Grey
Orione Orion

700A 900

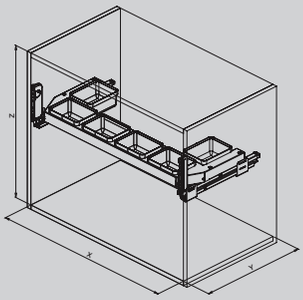

900	860-868	465	200	30	**S**
				35	**B**
				40	**G**

Grigio Grey
Orione Orion

700A 1200

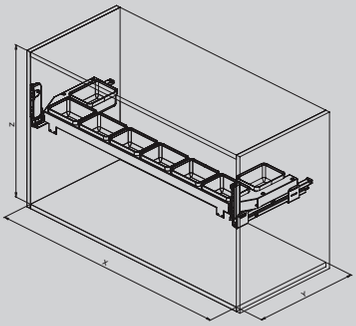

1200	1160-1168	465	200	30	**S**
				35	**B**
				40	**G**

Grigio Grey
Orione Orion

700B 27Lt

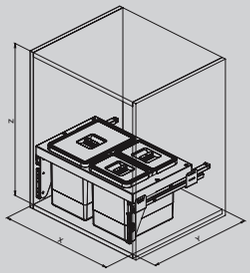

600	560-568	465	300	27	30	S	**Grigio** Grey **Orione** Orion
					35	B	
					40	G	

700B 33Lt

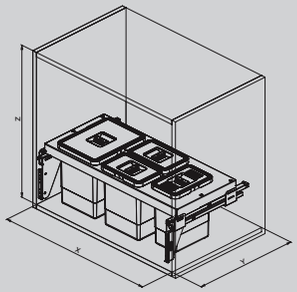

800	760-768	465	300	33	30	S	**Grigio** Grey **Orione** Orion
					35	B	
					40	G	

700B 42Lt

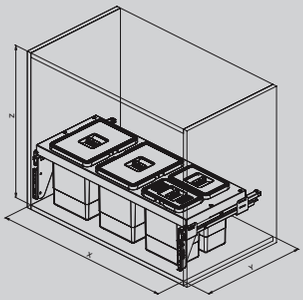

900	860-868	465	300	42	30	S	**Grigio** Grey **Orione** Orion
					35	B	
					40	G	

700B 57Lt

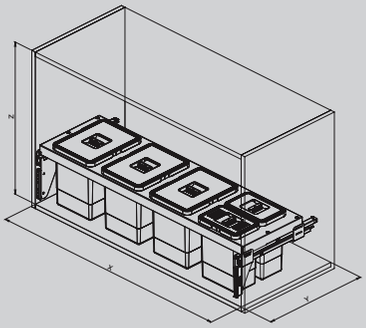

1200	1160-1168	465	300	57	30	S	**Grigio** Grey **Orione** Orion
					35	B	
					40	G	

720A

Kit sottolavello superiore completo di vaschette ad aggancio e divisori (sponde e guide non comprese). Adatto per cassetti:
- Blum Tandembox-Legrabox
- Grass Nova Pro Scala.

Under sink upper unit composed by metal frame, buckets fittings and dividers (slides and drawers not included). Available for:
- Blum Tandembox-Legrabox
- Grass Nova Pro Scala.



sottolavelli
under sink

720A

	Info
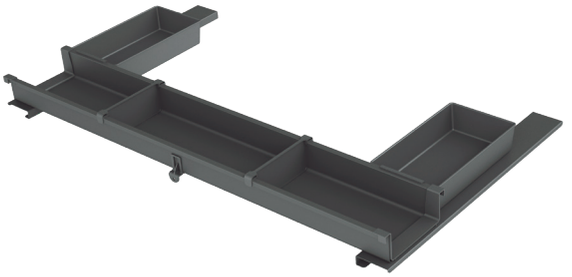	Kit sottolavello superiore completo di vaschette ad aggancio e divisori (sponde e guide non comprese). Adatto per cassetti: Blum Tandembox-Legrabox, Grass Nova Pro Scala. Undersink upper unit composed by metal frame, buckets fittings and dividers (slides and drawers not included). Available for: Blum Tandembox-Legrabox, Grass Nova Pro Scala.

720B

24Lt - 36Lt - 48Lt	Info
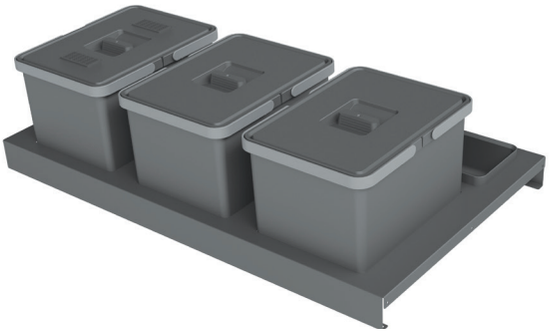	Kit sottolavello inferiore completo di secchi e vaschette (sponde e guide non compresi). Adatto per cassetti: Blum Tandembox-Legrabox, Grass Nova Pro Scala. Undersink lower unit composed by metal frame, bins and trays (slides and drawers not included). Available for: Blum Tandembox-Legrabox, Grass Nova Pro Scala.

700G

	Info
	Cassetto superiore sotto-lavello. Guide ad estrazione totale con soft closing. Upper under sink wire drawer with full extension slides and soft closing.

720B

Kit sottolavello inferiore completo di secchi e vaschette (sponde e guide non compresi). Adatto per cassetti:
- Blum Tandembox-Legrabox
- Grass Nova Pro Scala

Under sink lower unit composed by metal frame, bins and trays (slides and drawers not included). Available for:
- Blum Tandembox-Legrabox
- Grass Nova Pro Scala



VARIANTI — Variants

720A

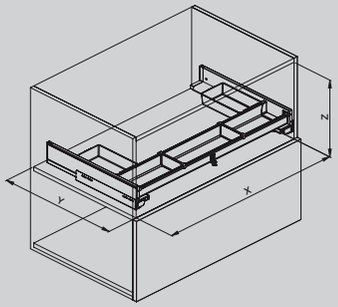

600	560-568	505	110	**Orione** Orion **Bianco** White
800	760-768	505	110	
900	860-868	505	110	
1000	960-968	505	110	
1200	1160-1168	505	110	

720B

24Lt - 36Lt - 48Lt

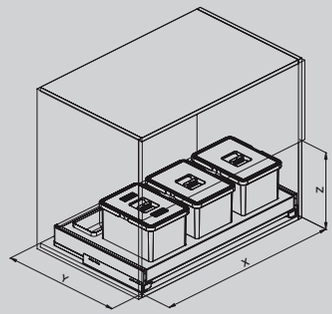

600	560-568	505	265	24	**Orione** Orion **Bianco** White
800	760-768	505	265	36	
900	860-868	505	265	36	
1000	960-968	505	265	48	
1200	1160-1168	505	265	48	

700G

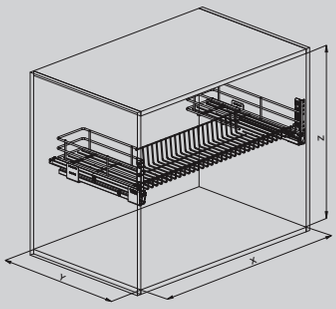

900	860-868	495	180	30	S	**Cromo** Chrome **Grigio** Grey
1200	1160-1168	495	180	30		

700+



Cassetto superiore sotto-lavello
con fondo in nobilitato e guide
ad estrazione totale con soft closing.

Upper under-sink drawer in flat wire
with melamine bottom and full-extension
slides with soft closing.

FINITURE
Finish

Cromo
Chrome

Orione
Orion

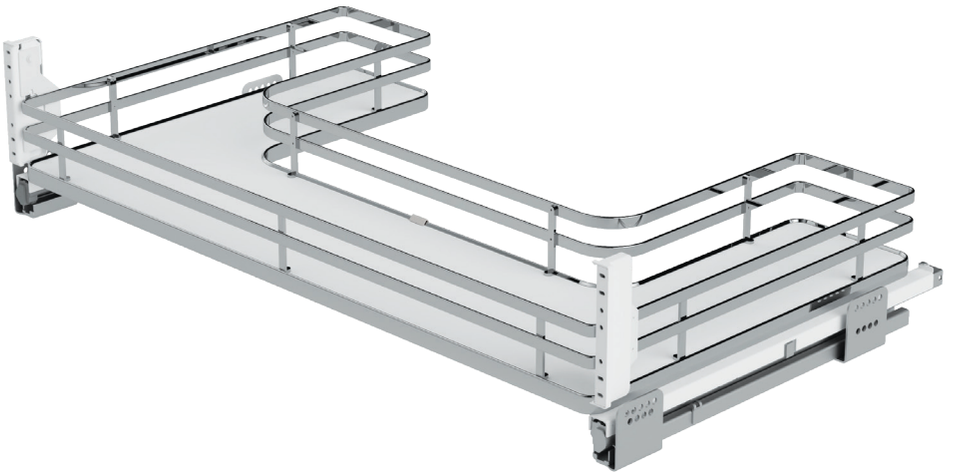

700+						
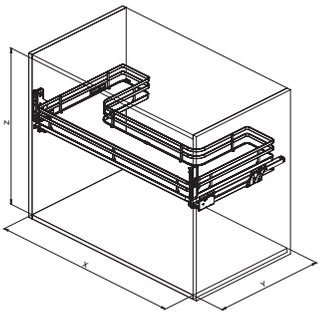	**800**	760-768	495	200	30	**S**
	900	860-868	495	200	30	
	800	760-768	505	200	40	**G**
	900	860-868	505	200	40	

060G



060G

Optional



Cestello porta detersivi reversibile, guide ad estrazione totale con soft closing, fissaggio sul fondo, completo di vaschetta e divisori.

Reversible detergent basket, full-extension slides with soft closing fixed to the bottom, equipped with tray and dividers.

064G

Optional



Cestello portabottiglie asportabile, guide ad estrazione totale con soft closing fissaggio sul fondo.

Removable bottle rack, full-extension slides with soft closing fixed to the bottom.

060G							
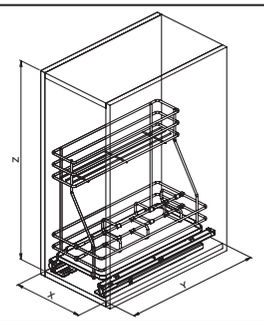	**300**	235	445 495	440	30	**S**	**Orione** Orion **Cromo** Chrome **Grigio** Grey
	450	385	445 495	440	30		

064G							
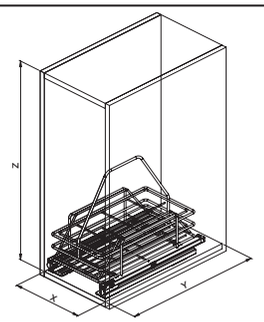	**300**	235	445	360	30	**S**	**Orione** Orion **Cromo** Chrome **Grigio** Grey

pattumiere
waste bins

500

13Lt



Info

Pattumiera rotonda capacità: 13 litri.
Round waste bin 13 litres capacity.

400	277	277	355	13

520

32Lt



Info

Pattumiera estraibile per raccolta differenziata, con sistema automatico per apertura della porta, capacità: 32 litri.
Differentiated pull-out waste bin, with automatic system for door opening. 32 litres capacity.

450	357	475	375	32

530

28Lt	Info



Pattumiera estraibile per raccolta differenziata capacità: 28 litri.
Differentiated pull-out waste bin, 28 litres capacity.

300	255	450	398	28

540

21Lt	Info



Pattumiera estraibile capacità: 21 litri.
Pull-out waste bin, 21 litres capacity.

300	255	450	398	21

610L kit ripostiglio
storage closet kit



615 kit ripostiglio
storage closet kit



A-POSTO kit ripostiglio storage closet kit

610S

300mm	Info

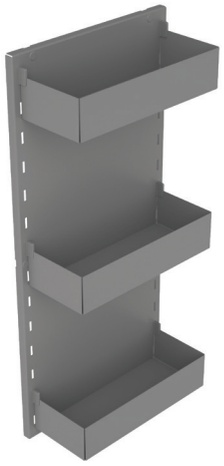



Kit ripostiglio interno “A-Posto”, per mobili min 300mm composto da struttura a tre ripiani e accessorio portascope/portatubo, in lamiera verniciata.

“A-Posto” storage closet kit for cabinet of 300mm minimum composed of a structure with three shelves and a broom/tube holder accessory in painted metal sheet.

610L

500mm	Info





Kit ripostiglio interno “A-Posto”, per mobili min 500mm composto da struttura a tre ripiani e accessorio portascope/portatubo, in lamiera verniciata.

“A-Posto” storage closet kit for cabinet of 500mm minimum composed of a structure with three shelves and a broom/tube holder accessory in painted metal sheet.

615

400mm	Info
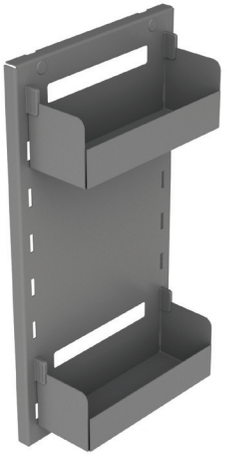 	Kit ripostiglio per anta “A-Posto”, min 400mm composto da struttura a due ripiani e ganci multiuso, in lamiera verniciata. “A-Posto” storage closet kit for door of 400mm minimum composed of a structure with two shelves and multipurpose hooks in painted metal sheet.

VARIANTI — Variants

610S

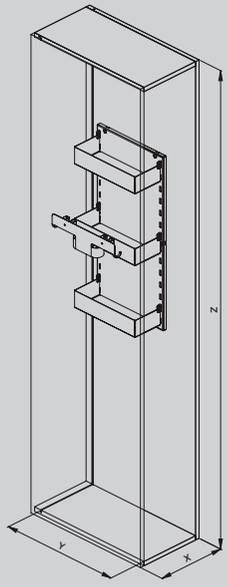

≥300	490	1000

Orione
Orion

Bianco
White

610L

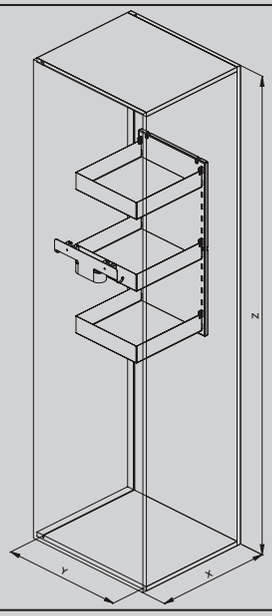

≥500	490	1000

Orione
Orion

Bianco
White

615

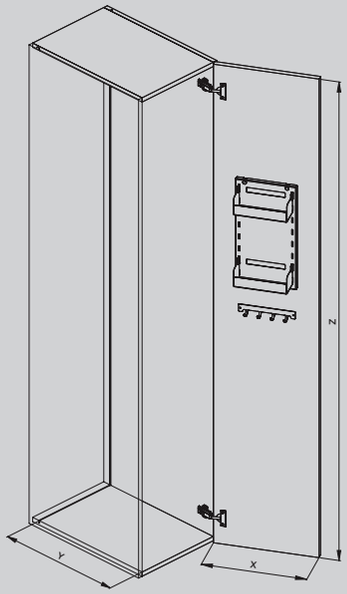

>400	100	500	**Orione** Orion **Bianco** White

EDIZIONE MARZO 2024
MARCH 2024 EDITION

© COPYRIGHT **SIGE S.P.A.**
POLVERIGI (AN) ITALY
Tutti i diritti riservati / All rights reserved

Il catalogo è stato realizzato con la collaborazione di
This catalogue was produced with the collaboration of
Concept / Art direction **VDesign**
Rendering **Motik Studio**
Print **Tipografia Luce s.r.l.**

I dati contenuti nel presente catalogo sono inseriti a titolo meramente informativo e pertanto sono soggetti a modifica. Tutti i diritti sono riservati ed il contenuto del presente catalogo è di proprietà di SIGE S.p.A. Ogni riproduzione, trasferimento e/o distribuzione di tutto il, o parte del, contenuto del presente catalogo in qualsiasi forma sono vietati. I colori, le tonalità e le finiture dei prodotti contenuti in questo catalogo, possono presentare sensibili variazioni dall'originale a causa dei limiti grafici e di stampa. SIGE S.p.A. si riserva il diritto di apportare modifiche ai prodotti illustrati in questo catalogo, in qualunque momento senza l'obbligo di preavviso. I prodotti possono essere tutelati da brevetto e/o da design.

—

The data contained in this catalogue are included for information purposes only and are therefore subject to change. All rights are reserved and the contents of this catalogue are property of SIGE S.p.A. Any reproduction, transfer and/or distribution of all or part of the contents of this catalogue in any form whatsoever is prohibited. The colours, shades and finishes of the products contained in this catalogue may vary significantly from the original due to graphic and printing limitations. SIGE S.p.A. reserves the right to make changes to the products illustrated in this catalogue at any time without prior notice. Products may be protected by patent and/or design.

SIGE S.P.A.
Via Baiana 10
60020 Polverigi (AN) Italy
T +39 071 9090000
info@sige-spa.it
www.sige-spa.it

UVLED® ECOPRINT

Green attitude

Questo catalogo è stato stampato con tecnologia UVLED® nel rispetto della natura.
This catalog was printed with UVLED® technology in respect of nature.

SIGE S.P.A.
VIA BAIANA, 10 - POLVERIGI (AN) - ITALY
T +39 071 90 90 000
WWW.SIGE-SPA.IT